Axelent **Protección contra impactos**

Versión
1.0
Spanish

AXELENT

Una nueva forma de prevenir los accidentes en la industria

¿Cuántas veces ocurre esto? Una carretilla que viene por las vías laterales golpea con el bolardo de acero, la barandilla protectora o la escuadra. Por desgracia, en la colisión, el bolardo de acero sufre daños. También resultan dañados el suelo de hormigón, la carretilla, el conductor de la carretilla y la carga.

Esto no tiene por qué pasar. Axelent tiene soluciones diseñadas para absorber los impactos y repeler los golpes, al mismo tiempo que reducen los costes de mantenimiento.

El Grupo Axelent

El Grupo Axelent ha crecido hasta convertirse en un grupo internacional de empresas con más de 200 empleados. Nuestros productos se venden en 60 países y nuestro objetivo es seguir creciendo.

El Grupo Axelent está compuesto por cuatro empresas: Axelent, Axelent Engineering, Axelent Software y Axelent Safe-X. El objetivo común de las cuatro empresas es optimizar el nivel de competitividad y rentabilidad de la industria mediante la automatización, seguridad, procedimientos racionales, y la experiencia. Todas estas empresas están en una etapa de crecimiento y desarrollan sus actividades en el mercado sueco así como en los mercados internacionales.

AXELENT AB

Axelent AB es una empresa líder así como suministrador mundial de sistemas de paneles de malla para protección de maquinaria y división para la industria y almacenes así como prevención de daños y pérdidas. La oficina principal de Axelent está situada en Hillerstorp, Suecia. Donde se lleva a cabo el desarrollo de productos, la producción, el almacenamiento y embalaje. Axelent tiene oficinas de ventas en 60 países y filiales en más de 10 países.

www.axelent.com

AXELENT ENGINEERING

Axelent Engineering AB proporciona servicios y productos de automatización, principalmente en la industria escandinava. El negocio principal es hardware personalizado y soluciones robotizadas, poniendo el énfasis en el flujo de beneficios para el ciclo de vida completo. Mediante la colaboración con Dossault Systèmes, líder mundial en soluciones 3D y PLM (Product Lifecycle Management) podemos ofrecer también servicios PLM y productos tales como CATIA, 3DVIA, DELMIA y ENOVIA. Esta combinación hace de Axelent Engineering un socio para la industria todavía más completo, en términos de innovación y flujos de beneficios.

www.axelentengineering.com

AXELENT SOFTWARE

Axelent Software desarrolla y comercializa licencias de usuario para sus propios programas y aplicaciones SnapperWorks y SafetyWorks. Los programas están basados en plataformas distribuidas y estándares que aseguran un largo ciclo de vida, desarrollo continuo y fácil conectividad a otros sistemas. Los productos Axelent Software se basan en la simplicidad y facilidad de uso de su versión original desarrollada para los productos Axelent, pero permiten diversas personalizaciones la aplicables a la mayoría de industrias usando productos estandarizados.

www.axelentsoftware.com

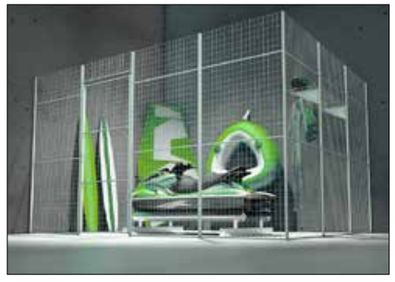

AXELENT SAFE-X

Axelent Safe-X ofrece una gama de productos para la construcción, entornos exteriores, la industria, los almacenes y los lugares de trabajo. Algunos ejemplos de productos incluyen paredes divisorias para trasteros, soporte para aparcar bicicletas, papeleras, rampas, estanterías de malla y protecciones contra impactos. Los productos de Axelent Safe-X se pueden encontrar en la gama X-Tra de Axelent, incluidos los productos de las conocidas marcas.

www.axelentsafex.se

Bolardo FlexCore®

Bolardo montado en superficie que absorbe los impactos

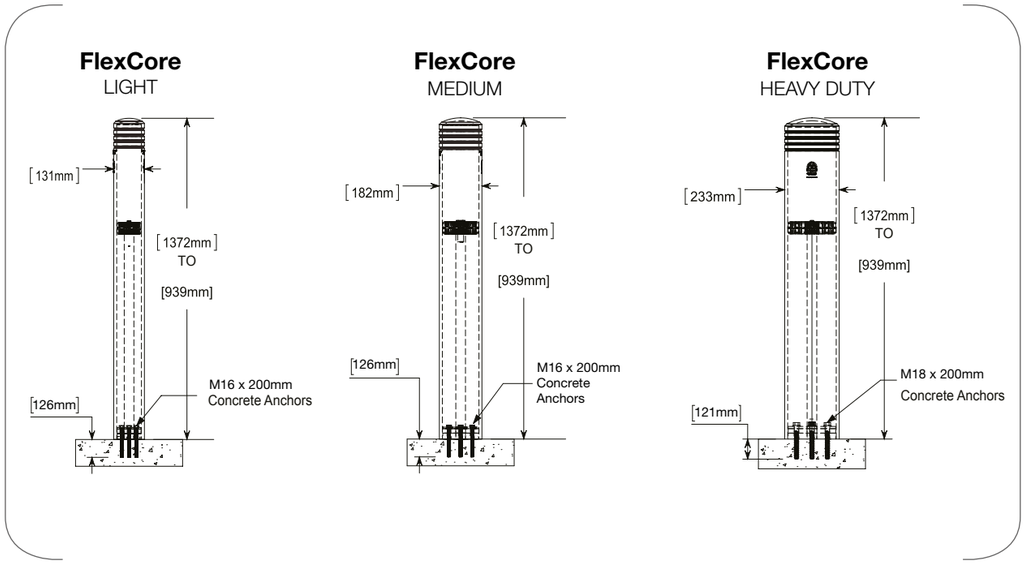

4 capas de absorción de la energía de los impactos para un rendimiento superior

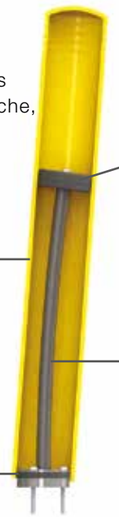

1

La cubierta gira para eliminar los salientes y los puntos de enganche, absorbe los impactos menores y transfiere la energía al núcleo garantizando la seguridad

2

El anillo de carga se comprime antes de transferir la energía del impacto restante al núcleo de acero de alta resistencia a la tensión

3

El amortiguador de poliuretano alivia el estrés que se produce en los anclajes y preserva su suelo de hormigón

4

El conjunto del núcleo de acero de alta resistencia a la tensión se flexiona al contacto: absorbe y distribuye la energía del impacto

Diseño para absorber los impactos: adiós a las muescas, adiós a la necesidad de volver a pintar.

N.º de patente estadounidense: 7901156

Bolardo FlexCore Light

M011-137-013

Materiales: Carcasa de polietileno de alta densidad (HDPE) de 131 mm de diámetro (amarillo), núcleo de acero, kit de anclaje

Bolardo FlexCore Medium

M011-137-018

Materiales: Carcasa de polietileno de alta densidad (HDPE) de 182 mm de diámetro (amarillo), núcleo de acero, kit de anclaje

Bolardo FlexCore Heavy Duty

M011-137-023

Materiales: Carcasa de polietileno de alta densidad (HDPE) de 233 mm de diámetro (amarillo), núcleo de acero, kit de anclaje

Colores

Amarillo
RAL 1033

Poste deflector

Poste de desviación de impactos anclado en el suelo

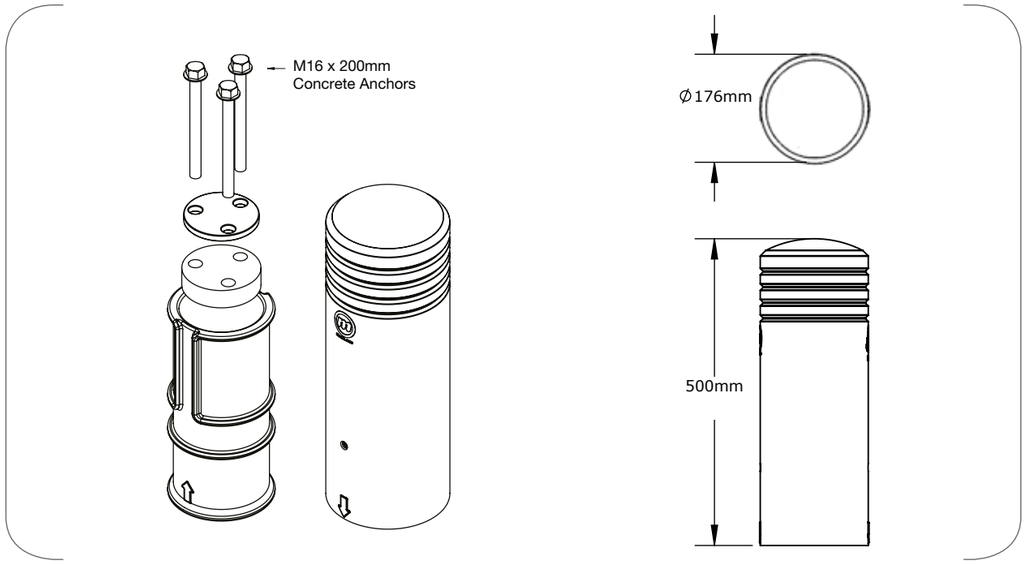

El diseño giratorio desvía los daños en entornos con mucho tráfico

La carcasa giratoria de polietileno de alta densidad (HDPE) con cojinetes de nailon gira y rueda al recibir un impacto

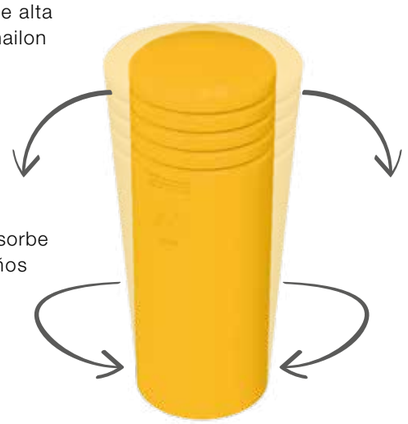

La carcasa abovedada proporciona una parte superior higiénica que elimina las áreas de acumulación de polvo y bacterias

El núcleo dúctil de hierro y goma absorbe los impactos directos, evitando daños en el suelo y en el equipo

Está diseñado para instalarse de forma rápida y no precisa mantenimiento, lo que convierte sus instalaciones en recinto seguros.

Poste deflector

M011-050-018

Materiales: Carcasa de polietileno de alta densidad (HDPE), núcleo de hierro, amortiguador de goma, kit de anclaje

Guía al personal por las esquinas más concurridas para evitar daños.

Colores

Amarillo
RAL 1033

Poste portería

Protección del marco de la puerta

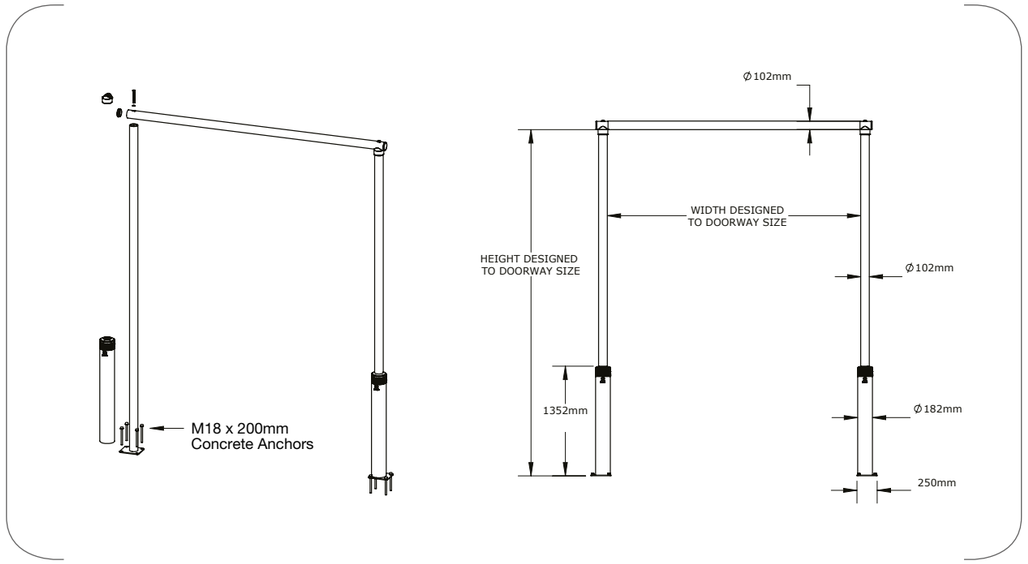

El único sistema de poste portería con travesaño reemplazable

La parte superior no soldada permite una fácil manipulación y un reemplazo modular

El conjunto patentado de la copa de nailon permite instalar los soportes verticales y las barras transversales de forma independiente; se requiere menos herramientas, lo que permite una instalación más segura y más rápida

N.º de patente estadounidense: 9103163

Kits de postes portería

Materiales: Carcasas de polietileno de alta densidad (HDPE), manguitos del mismo material, tubos de acero, copas de nailon, kit de anclaje

Cómo hacer su pedido: Las dimensiones varían. El ancho oscila entre 2,4 m y 4,9 m y las alturas van de 2,4 m a 4,9 m.

Colores

Amarillo
RAL 1033

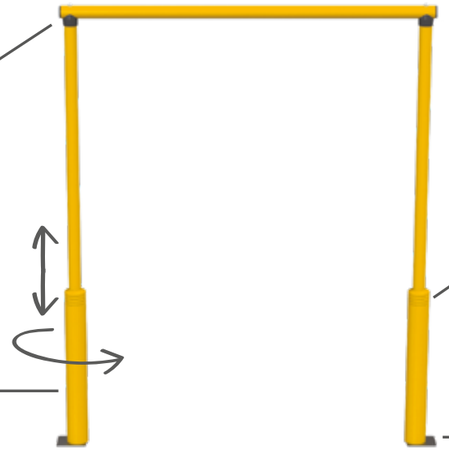

Las copas de nailon giran para facilitar la instalación y el mantenimiento

Fácil de instalar: no precisa taladrado del núcleo, soldadura in situ ni fabricación

La cubierta del bolardo FlexCore® gira y se eleva para absorber los impactos manteniendo una resistencia superior

La placa base equilibrada elimina las obstrucciones en la puerta

Sistema de barrera peatonal

Pasamanos de seguridad para peatones

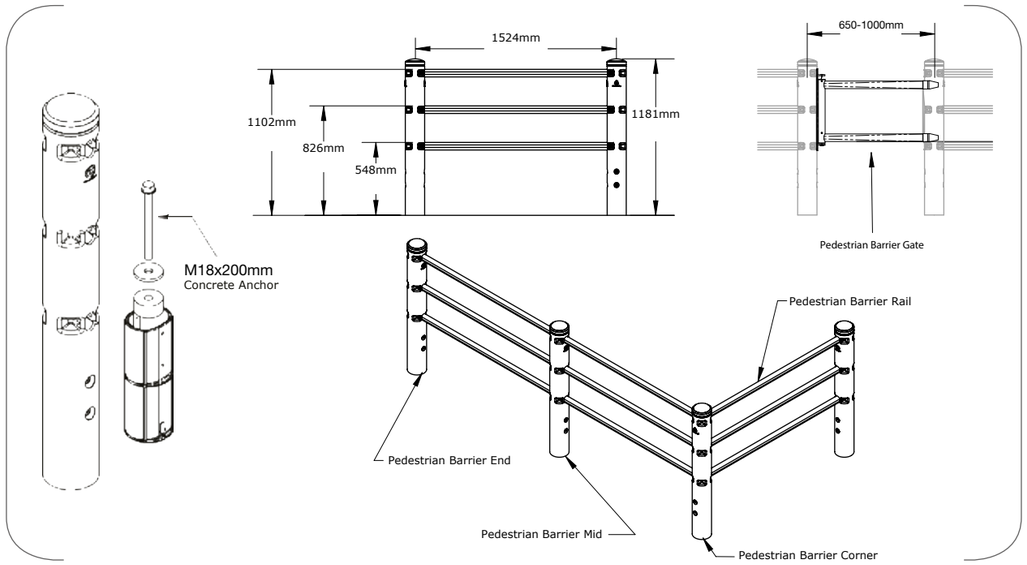

Sistema de barrera modular que absorbe los golpes, protege a su personal y sus a instalaciones

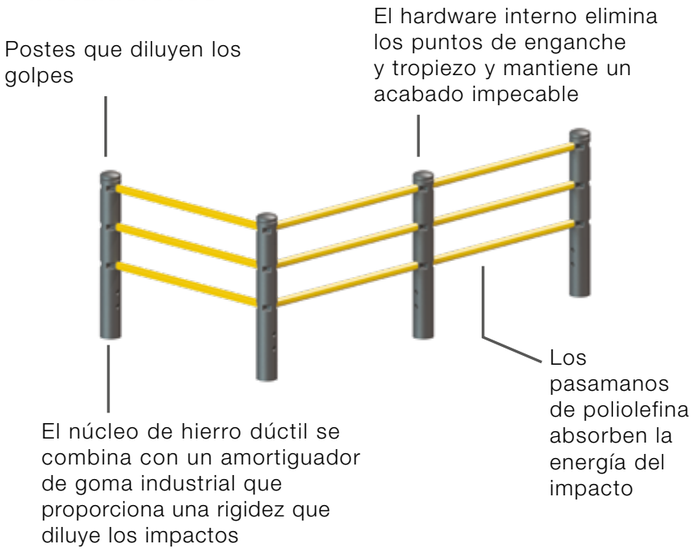

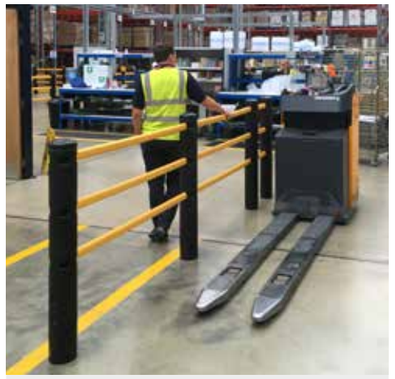

Cumple la norma de la OSHA 1910.23 en materia de protección de aperturas en el suelo y en las paredes con pasamanos y la norma del IBC 1012 sobre barandillas, incluida la sección 1012.3 relativa a la capacidad de agarre de las barandillas.

Pendiente de patente

Postes peatonales

M033-118-014E (Extremo)
M033-118-014M (Centro)
M033-118-014C (Esquina)

Materiales: Carcasa de polietileno de alta densidad (HDPE), poste, núcleo de hierro dúctil, amortiguador de goma, kit de anclaje

Barandilla para peatones

M021-000-150

Material: Poliolefina, longitud de 1,5 m.

Puerta de barrera peatonal

M033-041-100RL

Materiales: Barandillas de polipropileno, leva de nailon, bisagra y pestillo de acero. Hardware de montaje incluido. Poste no incluido.

Colores

Amarillo RAL 1033

Negro RAL 9004

Sistema de barrera peatonal con barrera de choque

Pasamanos de seguridad para peatones con sistema de barrera anclado al suelo

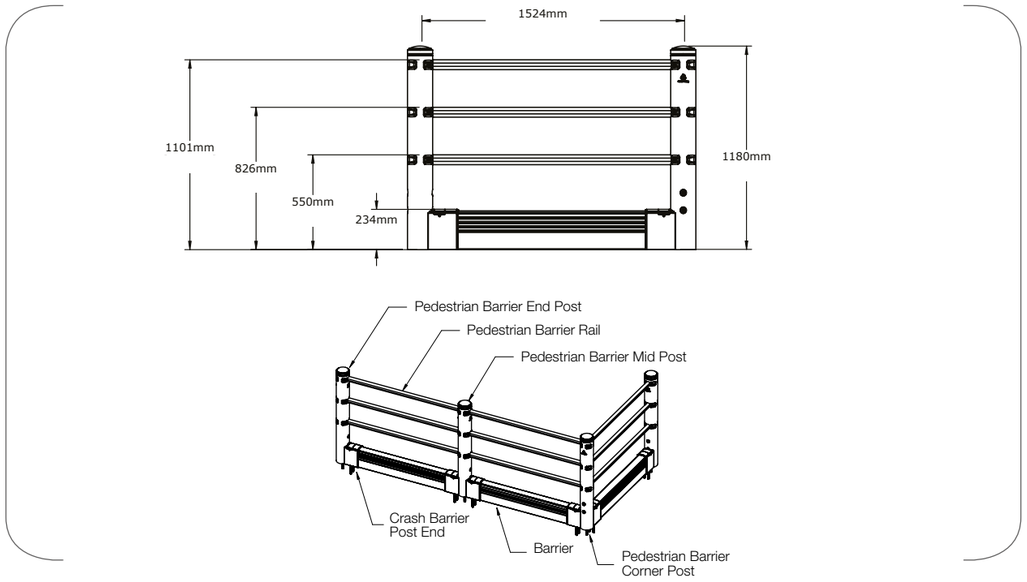

Barrera peatonal integrada con sistema de barrera de choque para proporcionar un nivel de protección adicional

Proporciona una instalación desacoplada para que la barrera de choque se pueda añadir a cualquier tramo de barrera peatonal, lo que permite flexibilidad a la hora de diseñar su espacio

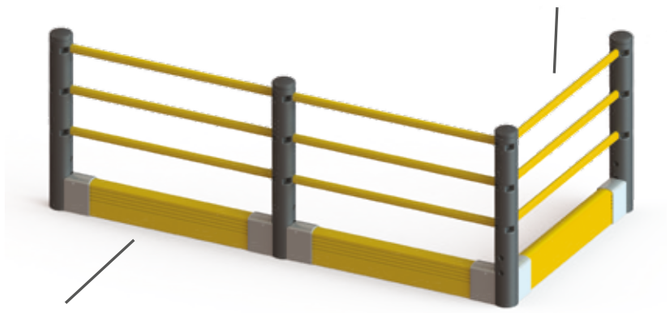

Aumenta la seguridad de los empleados al proporcionar protección frente a las horquillas y a los palés bajos

Pendiente de patente

Extremo del poste de la barrera de choque
M046-000-000F
Materiales: Extremo y tapa del poste de hierro dúctil, amortiguador de goma, kit de anclaje

Barrera
M021-023-300
Material: Poliolefina con marca de corte por conjunto de 1,5 m.

Nuestro sistema totalmente modular puede incorporar la barrera de choque o una puerta para ayudar a mantener a los empleados seguros.

Colores

Amarillo RAL 1033	Negro RAL 9004

Guardarraíl FlexCore

Barrera de seguridad para guardarraíl

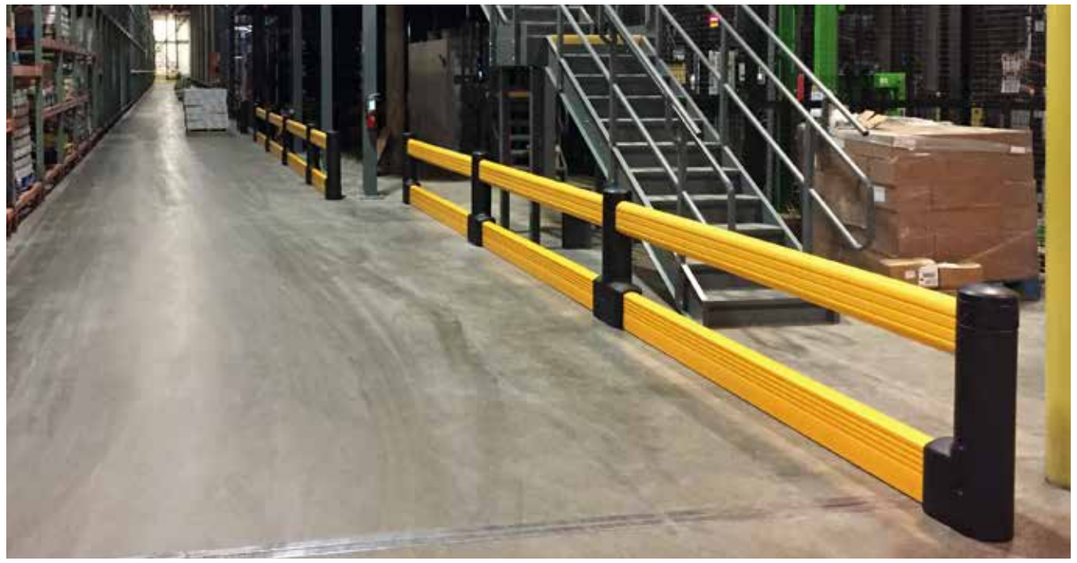

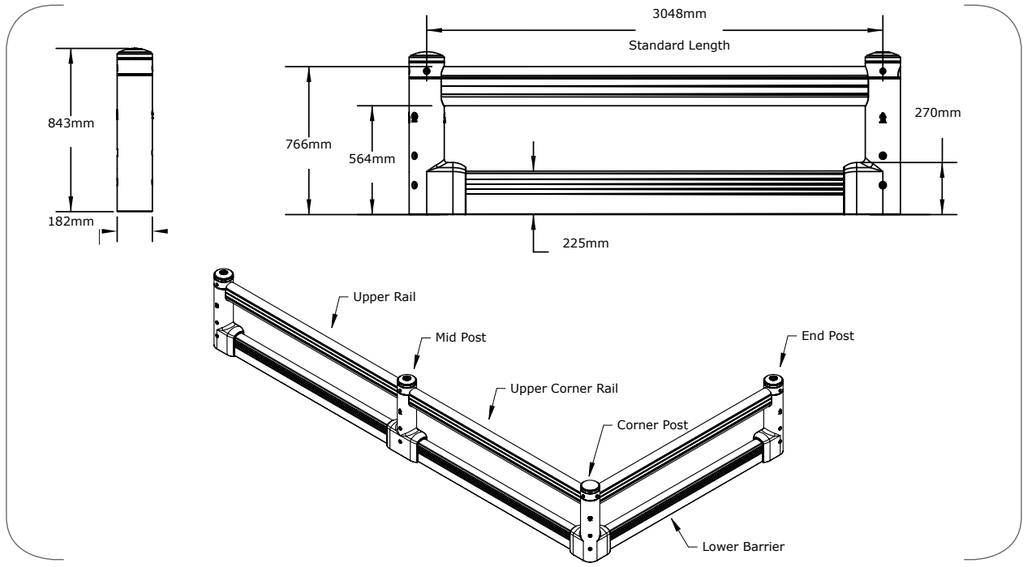

Un sistema de guardarraíl flexible con soportes verticales que absorben los impactos

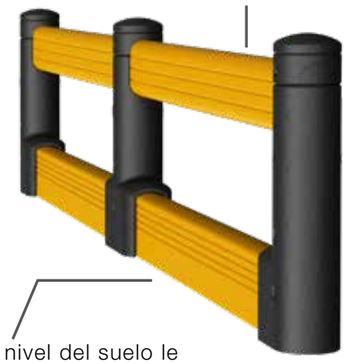

Nuestro sistema de barrera de fácil instalación está diseñado para zonas que precisan un nivel de protección adicional

Pendiente de patente

Poste de extremo
M033-084-018E
Hardware incluido

Poste central
M033-084-018M
Hardware incluido

Pasamanos superior de 3 m
M021-023-300T
Material: Copolímero de poliolefina

Barrera inferior de 3 m
M021-023-300B
Material: Copolímero de poliolefina

Colores

Amarillo RAL 1033	Negro RAL 9004

Sistema de barrera de choque

Sistema de barrera anclado en el suelo

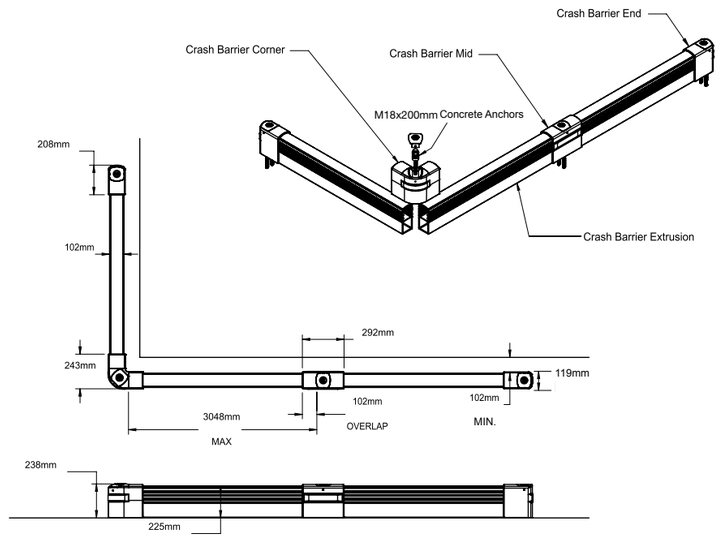

¡Adiós a los ángulos de hierro!
Proteja su perímetro, estanterías, columnas y defina espacios de forma segura

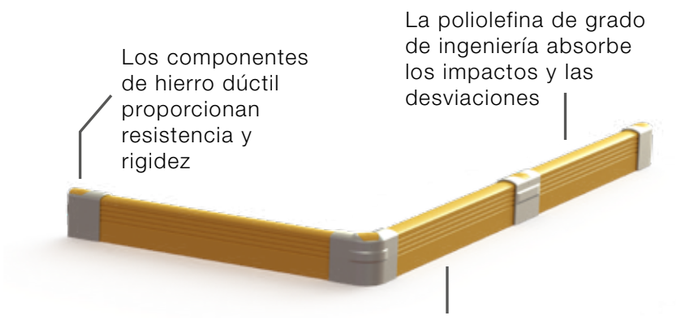

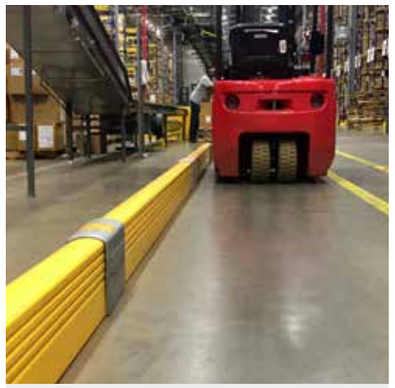

No hay necesidad de volver a pintar, el color exterior de la carcasa es coherente. Las hendiduras horizontales enmascaran las abrasiones.

Pendiente de patente

Extremo del poste de choque
M046-000-000E (Extremo) M046-000-000M (Centro) M046-000-000C (Esquina)
Materiales: Hierro dúctil, amortiguador de goma, kit de anclaje

Barrera
M021-023-300
Material: Polioleofina, longitud de 2,3 y 3 m.

Colores

Amarillo
RAL 1033

Protector de extremo de estantería

Protección de extremo de estantería de alta visibilidad

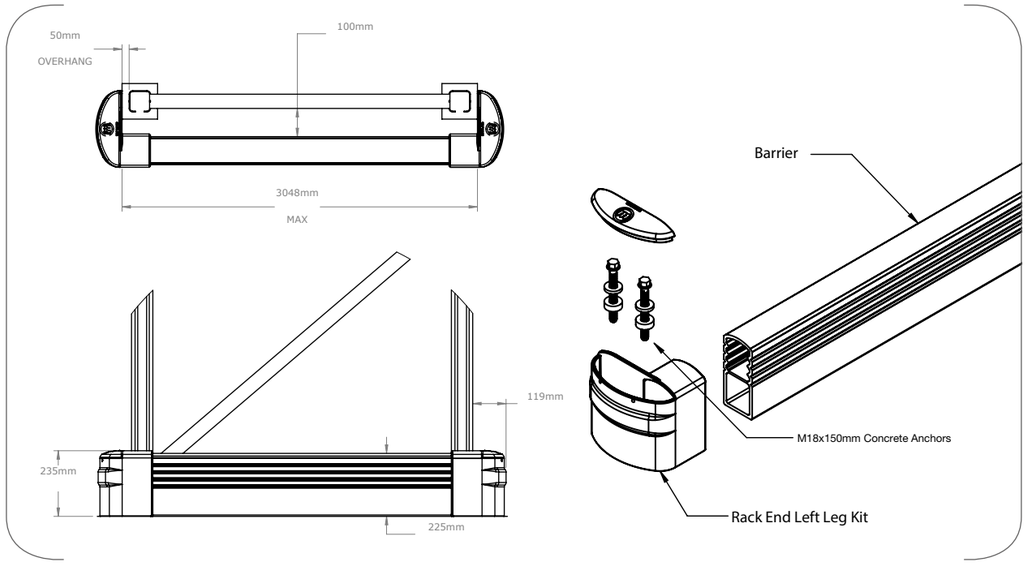

Absorbe los impactos en el medio, desvía los impactos en los extremos

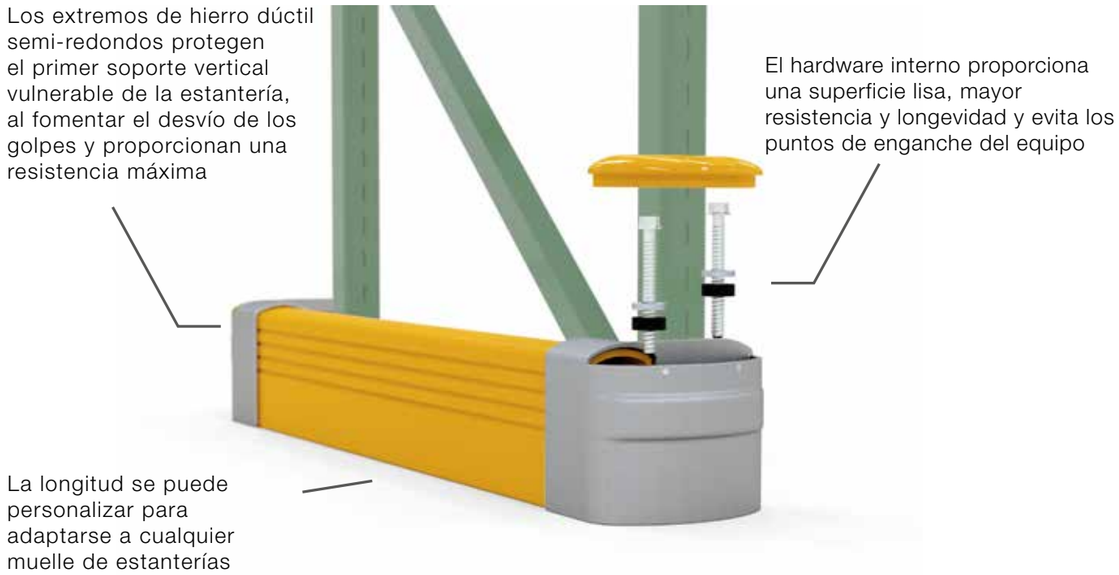

Pendiente de patente

Pata izquierda de extremo de estantería
M046-000-000L (Izquierda) M046-000-000R (Derecha)
Materiales: Pata y tapa de hierro dúctil, extremo de estantería, amortiguador de goma, kit de anclaje

La barrera absorbente de impactos absorbe los impactos perpendiculares al extremo de la estantería.

Barrera
M021-023-300
Material: Poliolefina, longitud de 3 m.

Colores

Amarillo
RAL 1033

Protector montado en estantería

Protección contra impactos con correa para estanterías

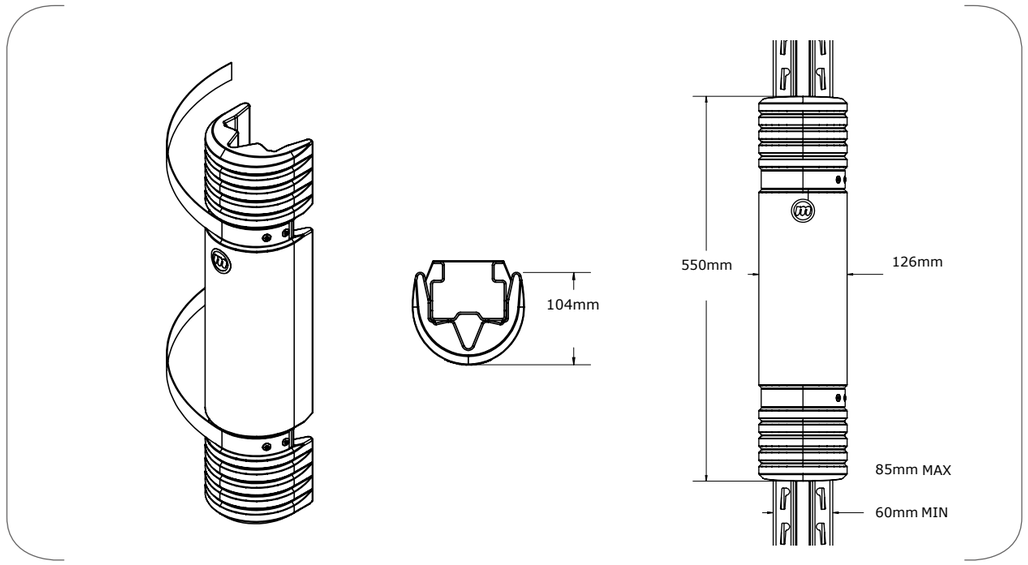

Solución flexible para proteger sus estanterías y su contenido

No hay necesidad de volver a pintar, el color exterior de la carcasa es consistente

Tamaño universal: el diseño de polietileno ajustable se flexiona para adaptarse a los soportes verticales de las estanterías de 60-85 mm a 90-120 mm, lo que garantiza que funcionará en cualquier espacio

Instalación rápida y sencilla con correas de gancho y lazo, sin necesidad de herramientas o habilidades especiales

Pendiente de patente

Kit de protección montado en estantería
M081-055-010 (60-85mm) M081-055-012 (90-120mm)
Materiales: Cuerpo de polietileno, correas de gancho y lazo

El protector montado en estantería superó los requisitos de impacto de la norma EN 15512.

Colores

Amarillo
RAL 1033

Protector de estantería que absorbe los golpes

Protección de soporte vertical de estanterías de palés

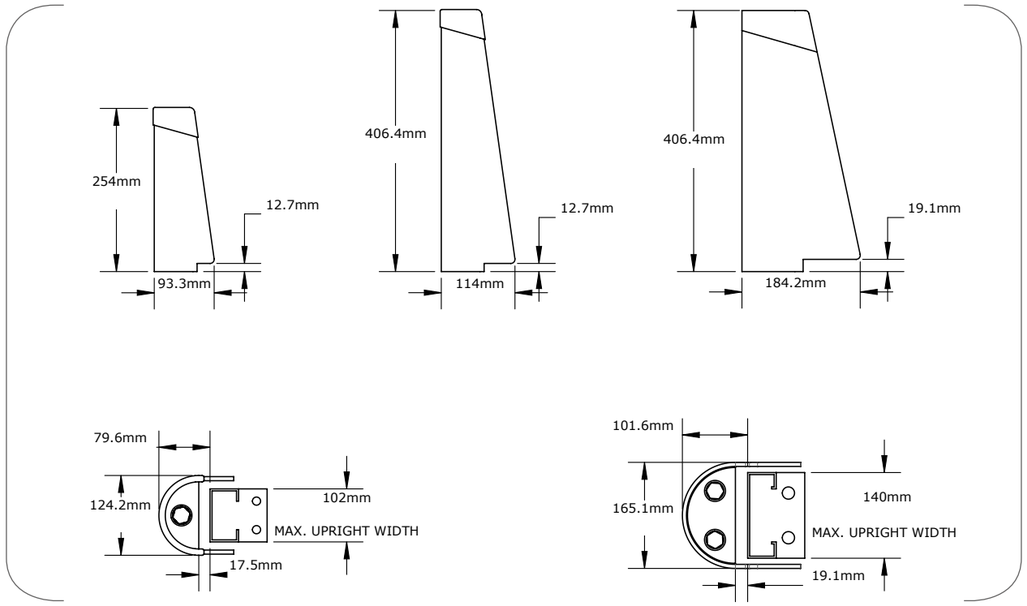

Rendimiento para tareas pesadas: Absorbe la energía del impacto para que sus estanterías y su hormigón no lo hagan

El amortiguador de goma absorbe el impacto en lugar de transferirlo a la estantería o al hormigón

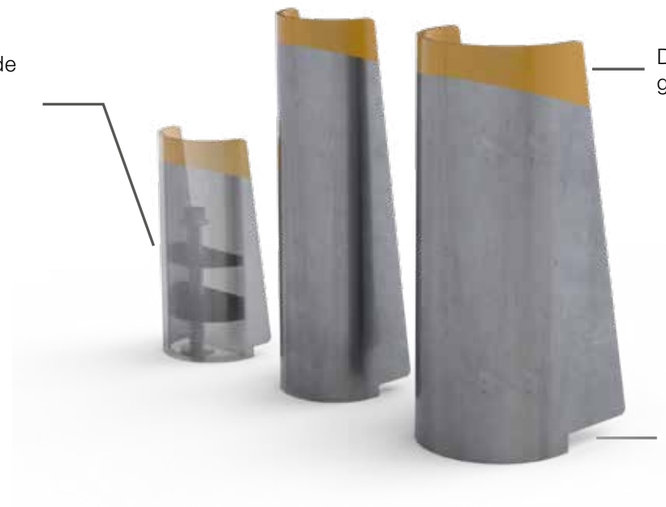

Diseño semi-redondo de gran visibilidad

Los lados equilibrados se ajustan a los paneles base de la estantería

N.º de patente estadounidense: 8915670

Protector de estantería de 250 mm

M086-025-012

Materiales: Acero chapado en zinc
Protector de estantería que absorbe los golpes, amortiguador de goma, kit de anclaje

Protector de estantería de 400 mm

M086-040-012

Materiales: Acero chapado en zinc
Protector de estantería que absorbe los golpes, amortiguador de goma, kit de anclaje

El acabado de zinc no se ralla ni se oxida, dejándolo como nuevo.

Protector de estantería XL de 400 mm

Para estanterías más anchas que 100 mm.

M086-040-015

Materiales: Acero chapado en zinc
Protector de estantería que absorbe los golpes, amortiguador de goma, kit de anclaje

Colores

Amarillo
RAL 1033

Protector de columna

Barrera de columna ajustable

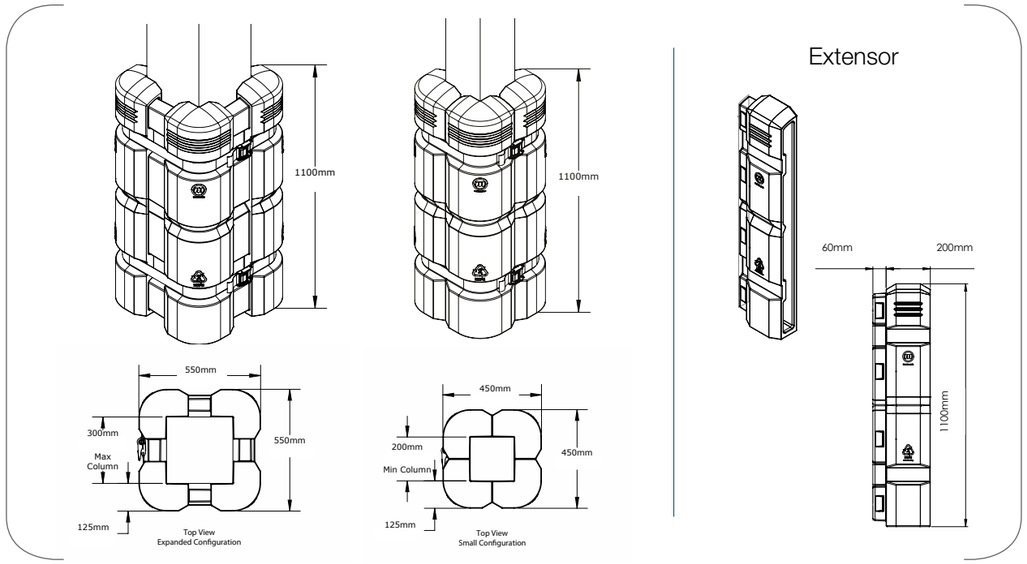

El conjunto extensible protege columnas de diferentes tamaños de 200 mm a 300 mm.

El diseño de enclavamiento proporciona una resistencia superior a los impactos con 4 paredes de polietileno frente a las 2 paredes convencionales para una resistencia máxima

Correas fáciles de instalar, sin necesidad de herramientas ni habilidades especiales

Pendiente de patente

Protector de columna
M071-110-030
Materiales: Protector de columna con carcasa de polietileno de alta densidad (HDPE), 2 correas

Colores

Amarillo
RAL 1033

Extensor
M071-110-020 (200 mm)
Materiales: Pieza extensible con carcasa de polietileno de alta densidad (HDPE)

Espaciadores de espuma disponibles.

El conjunto que absorbe los golpes se instala de forma segura, amortigua las columnas, el equipo y a los conductores durante los impactos.

Para alojar columnas de gran tamaño, tenemos disponibles extensores y espaciadores de espuma.

Mayor seguridad a través de una mejor protección

Una gama completa de soluciones de ingeniería que protegen a su personal, así como a su propiedad y equipo. Productos de autoprotección con desplazamiento de los golpes y desviación diseñados para convertir los accidentes en incidentes.

Plan de seguridad

Una solución para cada rincón de sus instalaciones: Permítanos trabajar con usted para desarrollar un plan integral de prevención de daños.

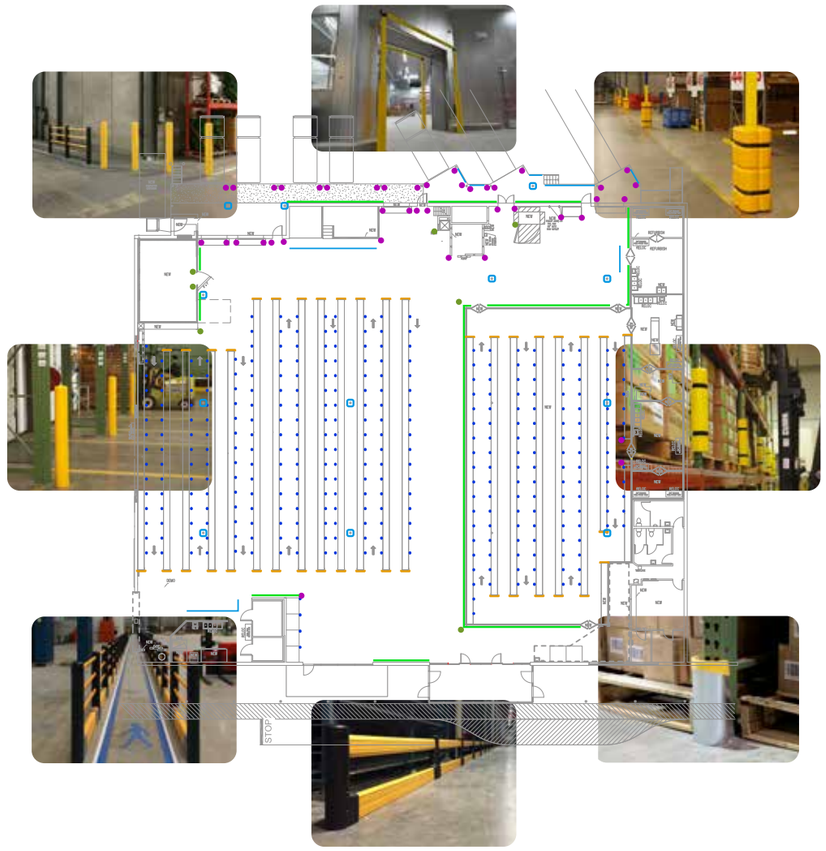

Prevenimos los daños donde se produzcan

AXELENT SPAIN SAU · AV. LA FERRERÍA, 53. POL. IND. LA FERRERÍA
MONTCADA I REIXAC 08110 · BARCELONA
TEL. (+34) 935 751 906 · INFO@AXELENT.ES · WWW.AXELENT.ES

ES1910_1.0_JOJE