Axelent **X-Protect**

GAMA DE PRODUCTOS Y ESPECIFICACIONES TÉCNICAS

Su seguridad es nuestra misión desde 1990

Axelent es un proveedor integral de seguridad para producción, almacenes y propiedades. Nuestra misión es que todos los empleados tengan un entorno de trabajo seguro.

En la actualidad, somos uno de los mayores proveedores de soluciones de seguridad para la industria y la mayoría de nuestros empleados está en la oficina central en Hillerstorp, Suecia, donde se diseñan y fabrican todos nuestros productos.

Axelent
X-Protect

2. Contenido y Axelent
3. X-Protect
4. Información técnica
6. Bolardos
8. Barreras de impacto
16. Barreras peatonales + de impacto
22. Protector de columnas

Hacia un futuro sostenible

La mejora continua y las soluciones inteligentes son fundamentales para el trabajo de sostenibilidad de Axelent.

Con una estrategia que implica un desarrollo y una renovación continuos, nuestro objetivo es reducir nuestro impacto medioambiental en todas las áreas .

Protección diseñada para un futuro sencillo

X-Protect es un enfoque único en barreras de seguridad. Modularidad inigualable, utilizando solo unos pocos componentes del sistema y una amortiguación incorporada para crear un sistema de barrera que cambia al mismo tiempo que lo hace su lugar de trabajo. X-Protect permite una rápida transformación, reparación o sustitución de las barreras existentes y las configuraciones a medida son ilimitadas.

Bolardos

Barreras peatonales

Barreras de impacto

Protector de columnas

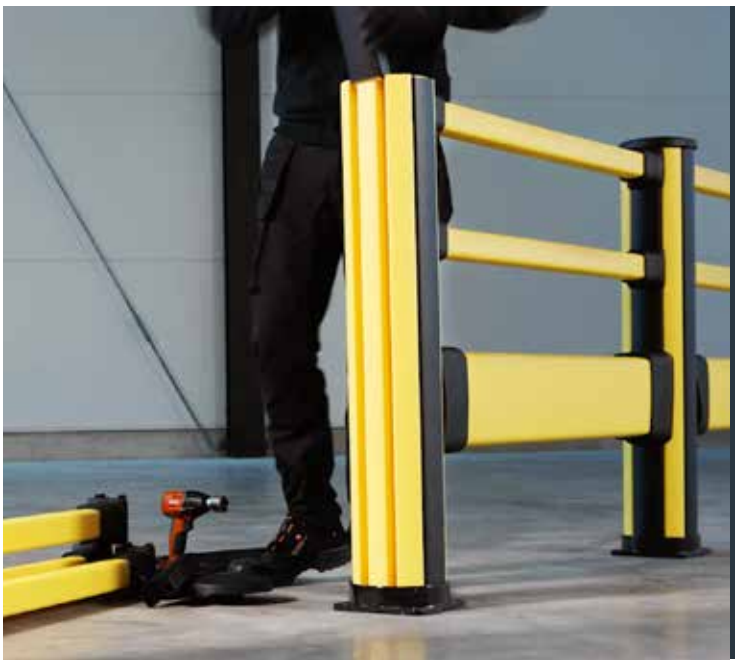

Montaje

X-Protect es **increíblemente fácil de montar y desmontar** con el mínimo de herramientas.

ESCANEE EL CÓDIGO Y DESCÁRGUESE NUESTROS MANUALES DE MONTAJE

Medio ambiente

La sostenibilidad está a la vanguardia de nuestras mentes. **En cada pieza solo se utiliza un tipo de plástico, lo que hace que el producto sea óptimo para el reciclaje**. Cuando se desgasta, simplemente puede reciclar el material.

También **permite sustituir las piezas dañadas o desgastadas por componentes**. Los materiales son el resultado de elecciones meticulosas, todo para hacer que X-Protect sea lo más duradero y respetuoso con el medio ambiente posible.

Embalaje

Todos los componentes de X-Protect se han **diseñado con el pensamiento puesto en la** eficiencia del embalaje, de modo que el espacio está optimizado.

Además, empleamos nuestra filosofía de embalaje **X-Pack** para que las piezas que necesita estén a mano y las instalaciones puedan empezar rápidamente.

Pruebas de impacto

Cada año realizamos cientos de pruebas en nuestras instalaciones de ensayo de última generación. Usando una réplica de una carretilla elevadora con peso, podemos aplicar **fuerzas repetibles del mundo real a las zonas de impacto**.

Para obtener más información sobre nuestros métodos de prueba o informes de ensayo detallados, póngase en contacto con su técnico-comercial de Axelent.

Puede leer sobre los resultados de las pruebas para cada configuración en sus respectivas páginas, empezando por la página 6.

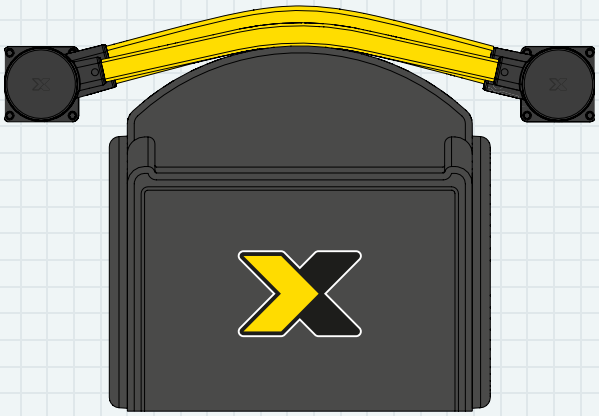

Bolardos

¿Cuándo debe usar los bolardos X-Protect?

✔ Utilice nuestros bolardos X-Protect para proteger puertas, esquinas y maquinaria expuesta. Los bolardos negros y amarillos también atraen la atención del conductor de la carretilla elevadora y hacen las veces de guía a lo largo de las rutas de tráfico.

ESCANEE EL CÓDIGO PARA VER NUESTRO VÍDEO DE MONTAJE

Nuestra **réplica de carretilla elevadora con peso** aplica fuerzas repetibles del mundo real a las zonas de impacto.

RESULTADOS DE LAS PRUEBAS DE IMPACTO

Altura del bolardo	Carga	Deflexión de 90°	Fuerza en las fijaciones
350 mm	3200 J	NA*	18 kN
610 mm	5250 J	300 mm	19.5 kN
870 mm	5250 J	420 mm	17.5 kN
1160 mm	5250 J	620 mm	12 kN

* Debido a la altura del bolardo, se considera que la deflexión no es crítica para la selección del producto.

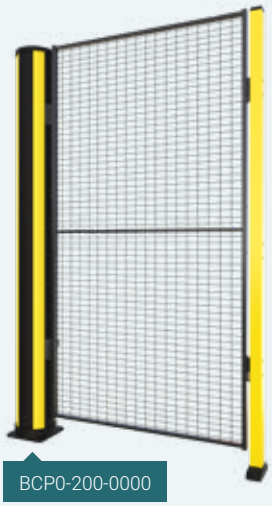

¿Cuándo puede usar la conexión X-Guard?

Si tiene instalado nuestro sistema de protección para maquinaria X-Guard, es fácil integrarlo con nuestra gama X-Protect. El bolardo de conexión está disponible en tres alturas para adaptarse a nuestras opciones de panel más habituales. A partir del bolardo puede elegir cualquier configuración de X-Protect.

* Por favor, para su uso correcto, consulte con su representante de Axelent.

X-Guard

Nuestro sistema de protección para maquinaria X-Guard incluye una amplia gama de componentes y accesorios estándar. Le garantizamos que satisfará todas las necesidades de protección de su maquinaria.

ESCANEE EL CÓDIGO PARA SABER MÁS SOBRE X-GUARD

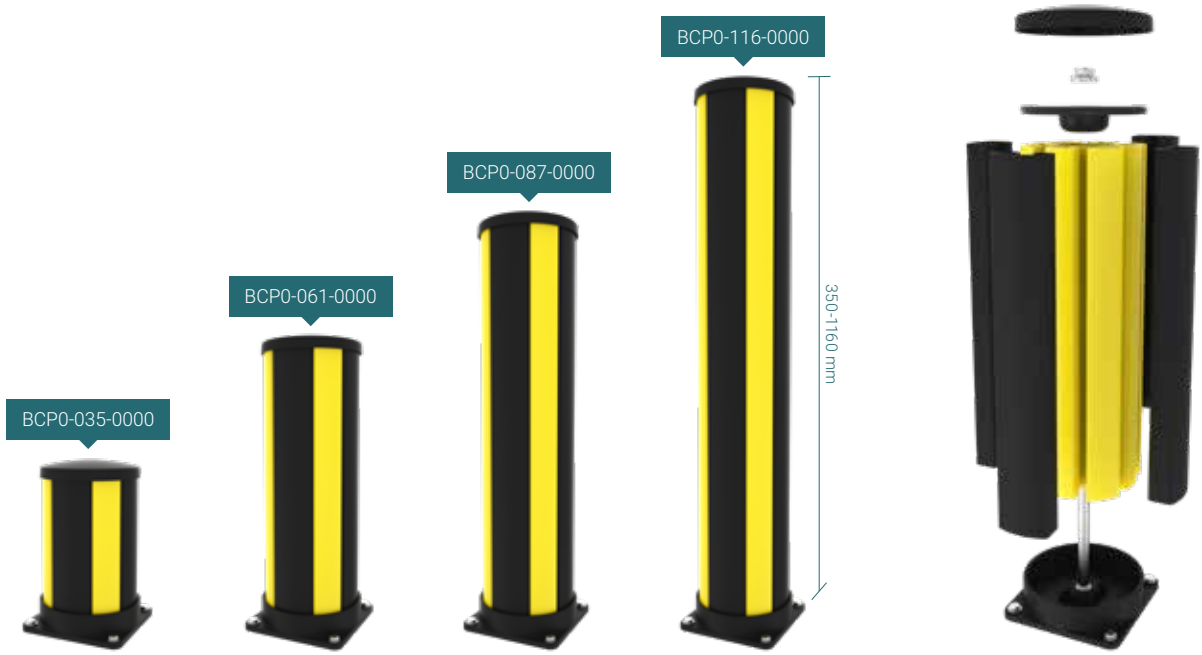

ARTÍCULOS DE BOLARDOS Y CONEXIÓN X-GUARD

N.º de ref.	Nombre del producto	Color
Bolardos		
BCP0-116-0000	Bolardo, Alto=1160 mm Ancho=200 mm	● RAL 1018 & ● RAL 9011
BCP1-116-0000	Bolardo, Alto=1160 mm Ancho=200 mm	● RAL 1018
BCP0-087-0000	Bolardo, Alto=870 mm Ancho=200 mm	● RAL 1018 & ● RAL 9011
BCP1-087-0000	Bolardo, Alto=870 mm Ancho=200 mm	● RAL 1018
BCP0-061-0000	Bolardo, Alto=610 mm Ancho=200 mm	● RAL 1018 & ● RAL 9011
BCP1-061-0000	Bolardo, Alto=610 mm Ancho=200 mm	● RAL 1018
BCP0-035-0000	Bolardo, Alto=350 mm Ancho=200 mm	● RAL 1018 & ● RAL 9011
BCP1-035-0000	Bolardo, Alto=350 mm Ancho=200 mm	● RAL 1018
Conexión X-Guard (bolardos altos)		
BCP0-230-0000	Bolardo, Alto=2300 mm Ancho=200 mm	● RAL 1018 & ● RAL 9011
BCP1-230-0000	Bolardo, Alto=2300 mm Ancho=200 mm	● RAL 1018
BCP0-200-0000	Bolardo, Alto=2000 mm Ancho=200 mm	● RAL 1018 & ● RAL 9011
BCP1-200-0000	Bolardo, Alto=2000 mm Ancho=200 mm	● RAL 1018
BCP0-140-0000	Bolardo, Alto=1400 mm Ancho=200 mm	● RAL 1018 & ● RAL 9011
BCP1-140-0000	Bolardo, Alto=1400 mm Ancho=200 mm	● RAL 1018

* Consulte el manual de montaje para obtener la lista completa de todos los artículos. Escanee el código QR de la página 4 para descargarlo.

Impacto

¿Cuándo debe usar la barrera de impacto?

✔ Utilice la barrera de impacto para la protección contra impactos a nivel del suelo. Es perfecta para separar vehículos ligeros o definir zonas de almacén.

ESCANEE EL CÓDIGO PARA VER NUESTRO VÍDEO DE MONTAJE

Nuestra **réplica de carretilla elevadora con peso** aplica fuerzas repetibles del mundo real a las zonas de impacto.

RESULTADOS DE LAS PRUEBAS DE IMPACTO			
Zona de impacto	**Carga**	**Deflexión de 90°**	**Fuerza en las fijaciones**
CC del centro de la barrera tal y como se muestra a continuación			
2500 mm	4200 J	390 mm	<14 kN
3000 mm	3900 J	420 mm	<14 kN
Postes			
Poste de extremo	4500 J	<390 mm *	<14 kN
Poste central	4500 J	<390 mm *	<14 kN

* La deflexión de los postes es significativamente menor que la del riel y no se considera crítica para la selección del producto.

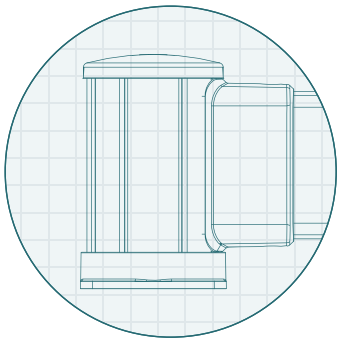

Modularidad y sencillez

Nuestros rieles modulares y bolardos permiten sustituir las piezas dañadas o desgastadas por componentes. Si necesita sustituir cualquier componente, no tiene nada más que deslizar el producto.

ARTÍCULOS DE BARRERA DE IMPACTO		
N.º de ref.	**Nombre del producto**	**Color**
Postes		
BCE0-035-I100	Extremo de impacto, Alto=350 mm	● RAL 1018 & ● RAL 9011
BCE1-035-I100	Extremo de impacto, Alto=350 mm	● RAL 1018
BCM0-035-I100	Centro del impacto, Alto=350 mm	● RAL 1018 & ● RAL 9011
BCM1-035-I100	Centro del impacto, Alto=350 mm	● RAL 1018
BCC0-035-I100	Esquina del impacto, Alto=350 mm	● RAL 1018 & ● RAL 9011
BCC1-035-I100	Esquina del impacto, Alto=350 mm	● RAL 1018
Extrusiones de impacto		
RCI1-027-0050	Extrusión de impacto, Largo=270 mm CC=500 mm	● RAL 1018
RCI1-047-0070	Extrusión de impacto, Largo=470 mm CC=700 mm	● RAL 1018
RCI1-077-0100	Extrusión de impacto, Largo=770 mm CC=1000 mm	● RAL 1018
RCI1-127-0150	Extrusión de impacto, Largo=1270 mm CC=1500 mm	● RAL 1018
RCI1-177-0200	Extrusión de impacto, Largo=1770 mm CC=2000 mm	● RAL 1018
RCI1-227-0250	Extrusión de impacto, Largo=2270 mm CC=2500 mm	● RAL 1018
RCI1-277-0300	Extrusión de impacto, Largo=2770 mm CC=3000 mm	● RAL 1018

***** Consulte el manual de montaje para obtener la lista completa de todos los artículos. Escanee el código QR de la página 4 para descargarlo.

Alto impacto

¿Cuándo debe usar la barrera de impacto alta?

✔ Utilice la barrera de impacto alta para una protección contra impactos a un nivel alto. Es perfecta para separar vehículos ligeros o definir zonas de almacén.

ESCANEE EL CÓDIGO PARA VER NUESTRO VÍDEO DE MONTAJE

Nuestra **réplica de carretilla elevadora con peso** aplica fuerzas repetibles del mundo real a las zonas de impacto.

RESULTADOS DE LAS PRUEBAS DE IMPACTO			
Zona de impacto	**Carga**	**Deflexión de 90°**	**Fuerza en las fijaciones**
CC del centro de la barrera tal y como se muestra a continuación			
2500 mm	5500 J	470 mm	<19.5 kN
3000 mm	5200 J	520 mm	<19.5 kN
Postes			
Poste de extremo	2400 J	<470 mm *	<19.5 kN
Poste central	2400 J	<470 mm *	<19.5 kN

* La deflexión de los postes es significativamente menor que la del riel y no se considera crítica para la selección del producto.

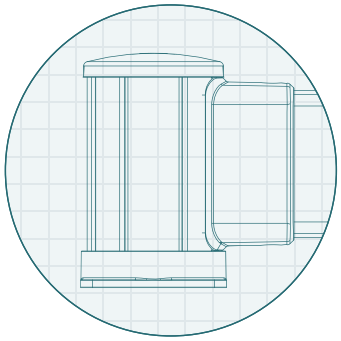

Modularidad y sencillez

Nuestros rieles modulares y bolardos permiten sustituir las piezas dañadas o desgastadas por componentes. Si necesita sustituir cualquier componente, no tiene nada más que deslizar el producto.

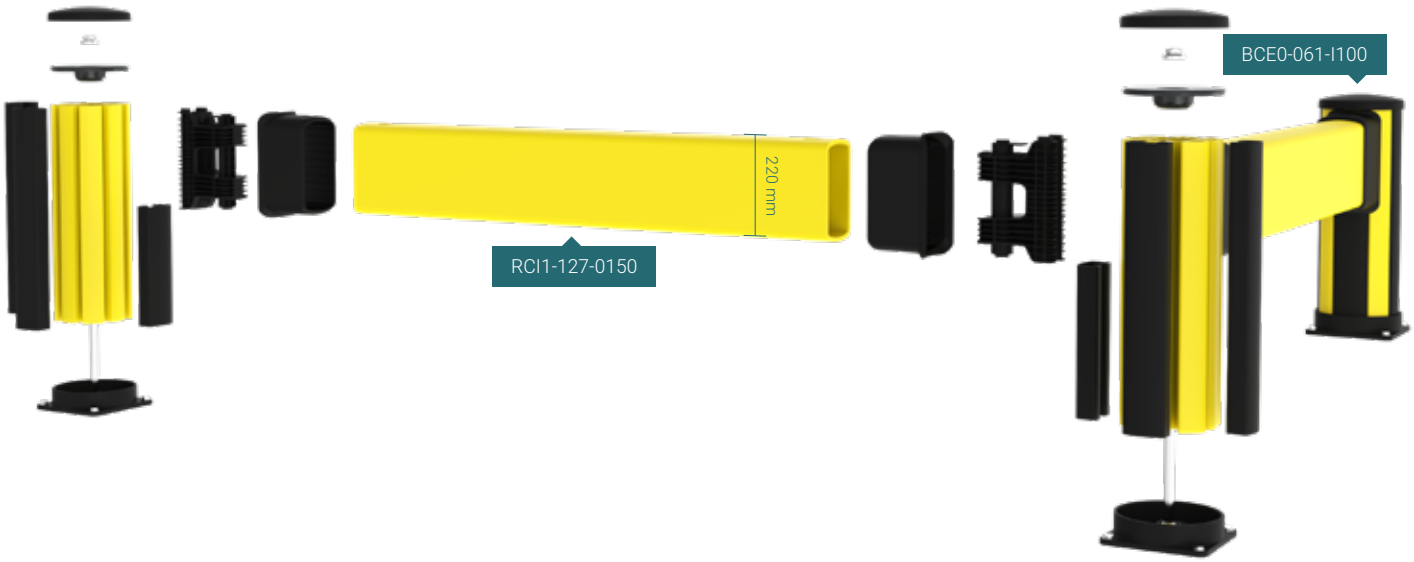

ARTÍCULOS DE LA BARRERA DE IMPACTO ALTA

N.º de ref.	Nombre del producto	Color
Postes		
BCE0-061-I100	Extremo de alto impacto, Alto=610 mm	● RAL 1018 & ● RAL 9011
BCE1-061-I100	Extremo de alto impacto, Alto=610 mm	● RAL 1018
BCM0-061-I100	Centro de alto impacto, Alto=610 mm	● RAL 1018 & ● RAL 9011
BCM1-061-I100	Centro de alto impacto, Alto=610 mm	● RAL 1018
BCC0-061-I100	Esquina de alto impacto, Alto=610 mm	● RAL 1018 & ● RAL 9011
BCC1-061-I100	Esquina de alto impacto, Alto=610 mm	● RAL 1018
Extrusiones de impacto		
RCI1-027-0050	Extrusión de impacto, Largo=270 mm CC=500 mm	● RAL 1018
RCI1-047-0070	Extrusión de impacto, Largo=470 mm CC=700 mm	● RAL 1018
RCI1-077-0100	Extrusión de impacto, Largo=770 mm CC=1000 mm	● RAL 1018
RCI1-127-0150	Extrusión de impacto, Largo=1270 mm CC=1500 mm	● RAL 1018
RCI1-177-0200	Extrusión de impacto, Largo=1770 mm CC=2000 mm	● RAL 1018
RCI1-227-0250	Extrusión de impacto, Largo=2270 mm CC=2500 mm	● RAL 1018
RCI1-277-0300	Extrusión de impacto, Largo=2770 mm CC=3000 mm	● RAL 1018

***** Consulte el manual de montaje para obtener la lista completa de todos los artículos. Escanee el código QR de la página 4 para descargarlo.

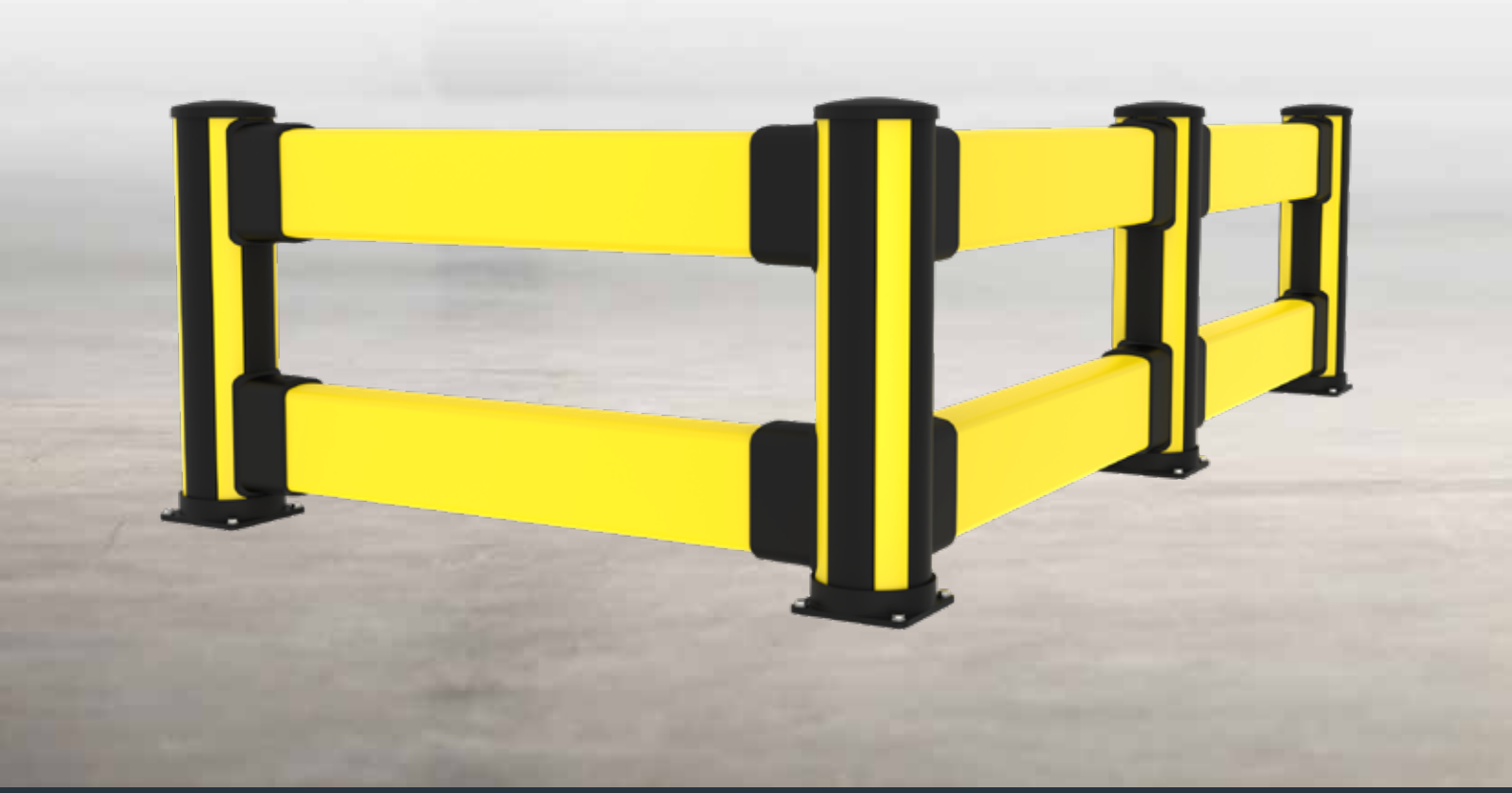

Doble impacto

¿Cuándo debe usar la barrera de doble impacto?

✔ Utilice la configuración de la barrera de doble impacto para proteger las estructuras altas de los impactos pesados. Es una de nuestras configuraciones de protección contra impactos más sólidas.

ESCANEE EL CÓDIGO PARA VER NUESTRO VÍDEO DE MONTAJE

Nuestra **réplica de carretilla elevadora con peso** aplica fuerzas repetibles del mundo real a las zonas de impacto.

RESULTADOS DE LAS PRUEBAS DE IMPACTO

Zona de impacto	Carga	Deflexión de 90°	Fuerza en las fijaciones
CC del centro de la barrera tal y como se muestra a continuación			
2500 mm	6500 J	370 mm	<15.5 kN
3000 mm	6200 J	430 mm	<15.5 kN
Postes			
Poste de extremo	6100 J	<370 mm *	<15.5 kN
Poste central	6100 J	<370 mm *	<15.5 kN

* La deflexión de los postes es significativamente menor que la del riel y no se considera crítica para la selección del producto.

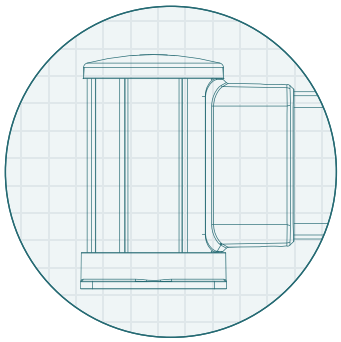

Modularidad y sencillez

Nuestros rieles modulares y bolardos permiten sustituir las piezas dañadas o desgastadas por componentes. Si necesita sustituir cualquier componente, no tiene nada más que deslizar el producto.

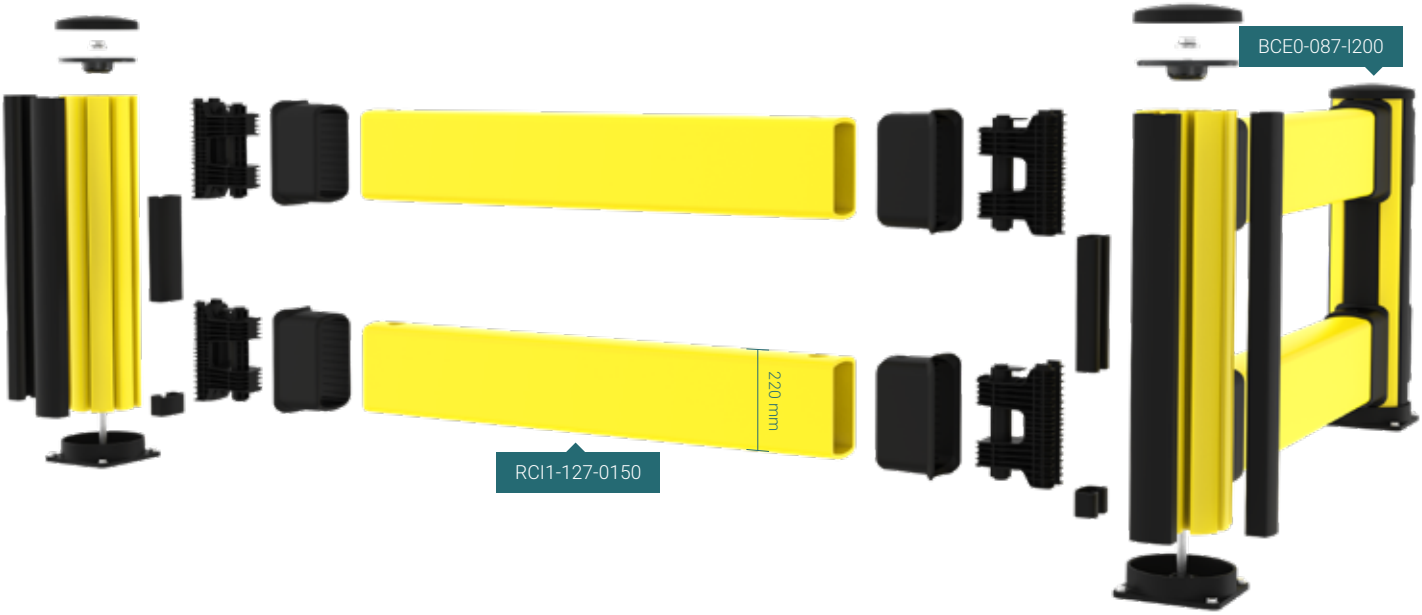

ARTÍCULOS DE BARRERA DE DOBLE IMPACTO

N.º de ref.	Nombre del producto	Color
Postes		
BCE0-087-I200	Extremo de doble impacto, Alto=870 mm	● RAL 1018 & ● RAL 9011
BCE1-087-I200	Extremo de doble impacto, Alto=870 mm	● RAL 1018
BCM0-087-I200	Centro de doble impacto, Alto=870 mm	● RAL 1018 & ● RAL 9011
BCM1-087-I200	Centro de doble impacto, Alto=870 mm	● RAL 1018
BCC0-087-I200	Esquina de doble impacto, Alto=870 mm	● RAL 1018 & ● RAL 9011
BCC1-087-I200	Esquina de doble impacto, Alto=870 mm	● RAL 1018
Extrusiones de impacto		
RCI1-027-0050	Extrusión de impacto, Largo=270 mm CC=500 mm	● RAL 1018
RCI1-047-0070	Extrusión de impacto, Largo=470 mm CC=700 mm	● RAL 1018
RCI1-077-0100	Extrusión de impacto, Largo=770 mm CC=1000 mm	● RAL 1018
RCI1-127-0150	Extrusión de impacto, Largo=1270 mm CC=1500 mm	● RAL 1018
RCI1-177-0200	Extrusión de impacto, Largo=1770 mm CC=2000 mm	● RAL 1018
RCI1-227-0250	Extrusión de impacto, Largo=2270 mm CC=2500 mm	● RAL 1018
RCI1-277-0300	Extrusión de impacto, Largo=2770 mm CC=3000 mm	● RAL 1018

***** Consulte el manual de montaje para obtener la lista completa de todos los artículos. Escanee el código QR de la página 4 para descargarlo.

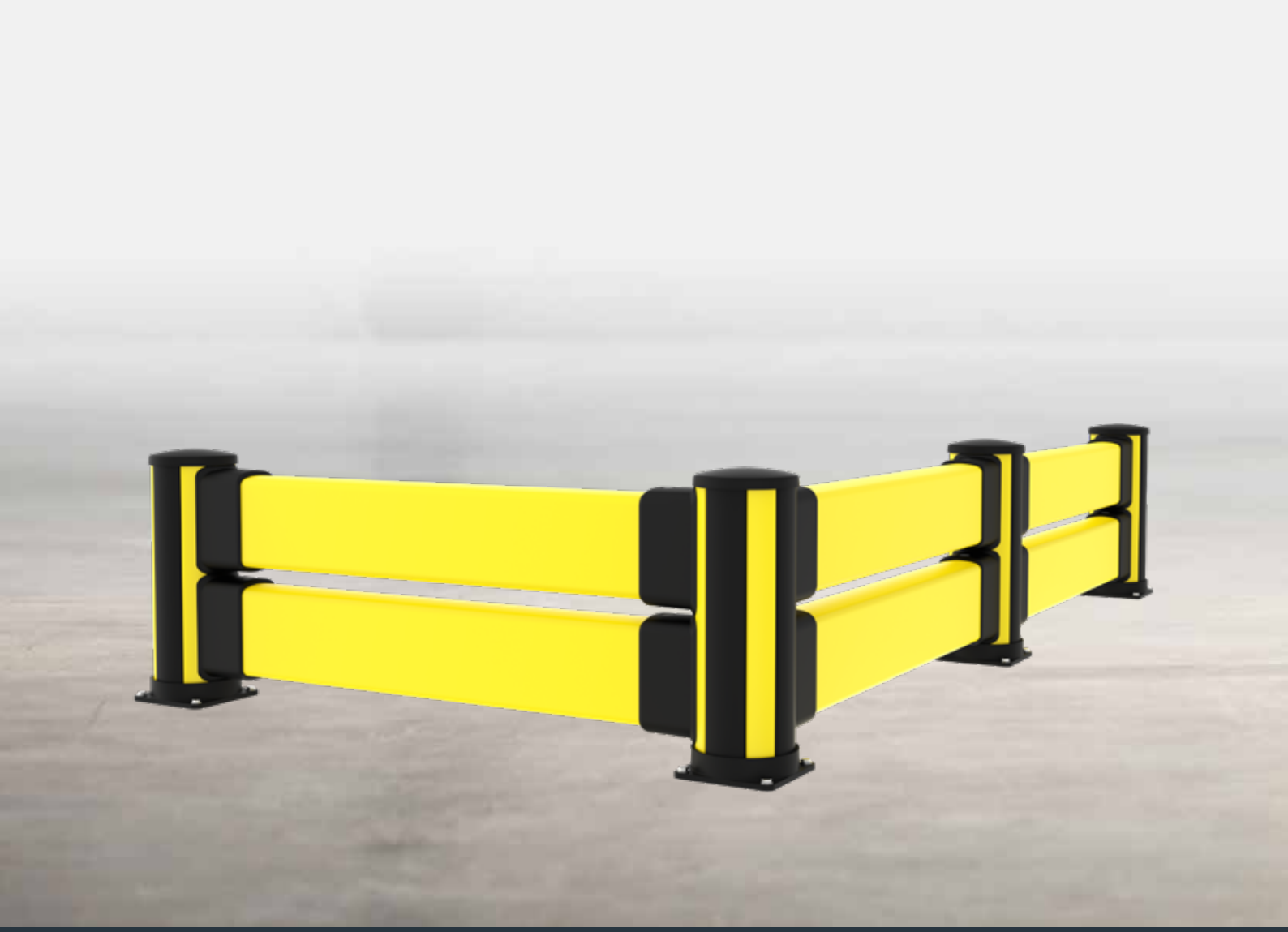

Doble impacto baja

¿Cuándo debe usar la barrera de doble impacto baja?

✔ Utilice la configuración de la barrera de doble impacto baja para proteger las estructuras a nivel de suelo de los impactos pesados. Es una de nuestras configuraciones de protección contra los impactos más sólidas.Es perfecta para proteger las estanterías para apilar palés.

ESCANEE EL CÓDIGO PARA VER NUESTRO VÍDEO DE MONTAJE

Nuestra **réplica de carretilla elevadora con peso** aplica fuerzas repetibles del mundo real a las zonas de impacto.

RESULTADOS DE LAS PRUEBAS DE IMPACTO			
Zona de impacto	**Carga**	**Deflexión de 90°**	**Fuerza en las fijaciones**
CC del centro de la barrera tal y como se muestra a continuación			
2500 mm	7000 J	390 mm	<15.5 kN
3000 mm	6700 J	440 mm	<15.5 kN
Postes			
Poste de extremo	5800 J	<390 mm *	<15.5 kN
Poste central	5800 J	<390 mm *	<15.5 kN

* La deflexión de los postes es significativamente menor que la del riel y no se considera crítica para la selección del producto.

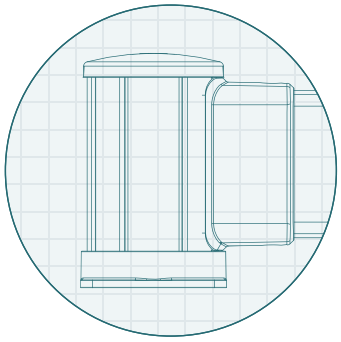

Modularidad y sencillez

Nuestros rieles modulares y bolardos permiten sustituir las piezas dañadas o desgastadas por componentes. Si necesita sustituir cualquier componente, no tiene nada más que deslizar el producto.

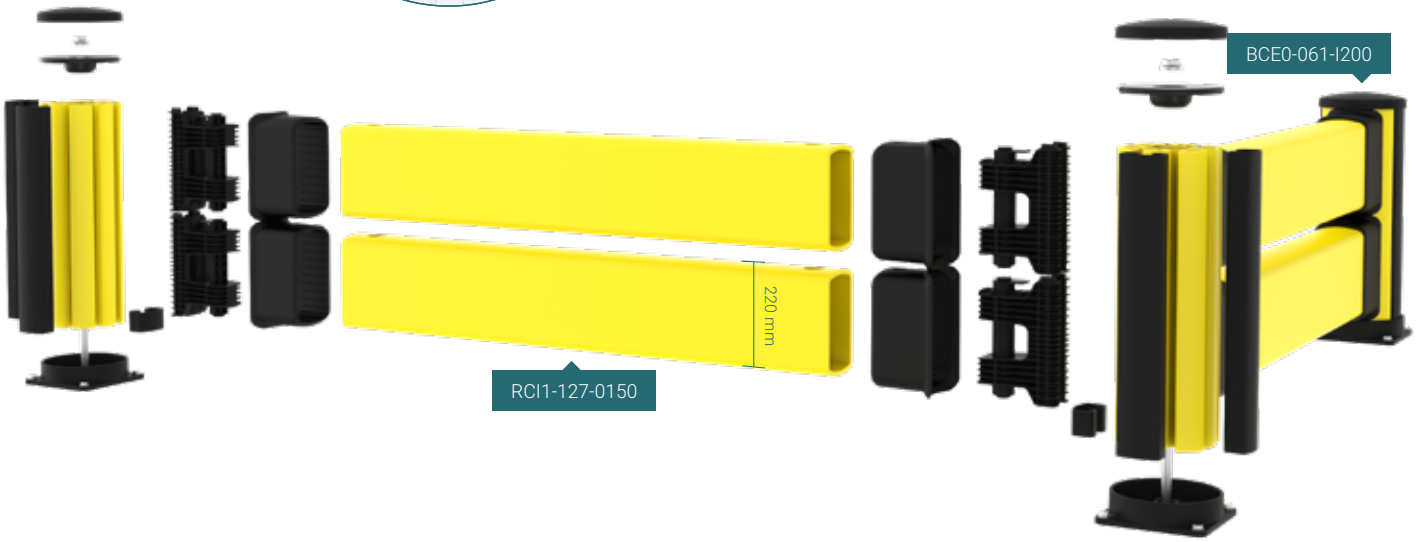

ARTÍCULOS PARA BARRERA DE DOBLE IMPACTO BAJA		
N.º de ref.	**Nombre del producto**	**Color**
Postes		
BCE0-061-I200	Extremo doble impacto baja, Alto=610 mm	● RAL 1018 & ● RAL 9011
BCE1-061-I200	Extremo doble impacto baja, Alto=610 mm	● RAL 1018
BCM0-061-I200	Centro doble impacto baja, Alto=610 mm	● RAL 1018 & ● RAL 9011
BCM1-061-I200	Centro doble impacto baja, Alto=610 mm	● RAL 1018
BCC0-061-I200	Esquina doble impacto baja, Alto=610 mm	● RAL 1018 & ● RAL 9011
BCC1-061-I200	Esquina doble impacto baja, Alto=610 mm	● RAL 1018
Extrusiones de impacto		
RCI1-027-0050	Extrusión de impacto, Largo=270 mm CC=500 mm	● RAL 1018
RCI1-047-0070	Extrusión de impacto, Largo=470 mm CC=700 mm	● RAL 1018
RCI1-077-0100	Extrusión de impacto, Largo=770 mm CC=1000 mm	● RAL 1018
RCI1-127-0150	Extrusión de impacto, Largo=1270 mm CC=1500 mm	● RAL 1018
RCI1-177-0200	Extrusión de impacto, Largo=1770 mm CC=2000 mm	● RAL 1018
RCI1-227-0250	Extrusión de impacto, Largo=2270 mm CC=2500 mm	● RAL 1018
RCI1-277-0300	Extrusión de impacto, Largo=2770 mm CC=3000 mm	● RAL 1018

***** Consulte el manual de montaje para obtener la lista completa de todos los artículos. Escanee el código QR de la página 4 para descargarlo.

Peatonal

¿Cuándo debe utilizar la barrera peatonal?

✔ Utilice la configuración de la barrera peatonal para definir las rutas peatonales y proteger a los peatones de los impactos ligeros.

ESCANEE EL CÓDIGO PARA VER NUESTRO VÍDEO DE MONTAJE

Nuestra **réplica de carretilla elevadora con peso** aplica fuerzas repetibles del mundo real a las zonas de impacto.

RESULTADOS DE LAS PRUEBAS DE IMPACTO			
Zona de impacto	**Carga**	**Deflexión de 90°**	**Fuerza en las fijaciones**
CC del centro de la barrera tal y como se muestra a continuación			
2500 mm	5400 J	550 mm	<15.5 kN
3000 mm	5000 J	630 mm	<15.5 kN
Postes			
Poste de extremo	1900 J	<550 mm *	<15.5 kN
Poste central	1900 J	<550 mm *	<15.5 kN

* La deflexión de los postes es significativamente menor que la del riel y no se considera crítica para la selección del producto.

Puerta peatonal

Orientación universal, cierre automático y ancho ajustable de 690 mm a 1210 mm.

ARTÍCULOS DE BARRERA PEATONAL

N.º de ref.	Nombre del producto	Color
Postes		
BCE0-116-00P3	Extremo peatonal, Alto=1160 mm	● RAL 1018 & ● RAL 9011
BCE1-116-00P3	Extremo peatonal, Alto=1160 mm	● RAL 1018
BCM0-116-00P3	Centro peatonal, Alto=1160 mm	● RAL 1018 & ● RAL 9011
BCM1-116-00P3	Centro peatonal, Alto=1160 mm	● RAL 1018
BCC0-116-00P3	Peatonal, esquina, Alto=1160 mm	● RAL 1018 & ● RAL 9011
BCC1-116-00P3	Peatonal, esquina, Alto=1160 mm	● RAL 1018
Extrusiones de pasamanos		
RCP1-027-0050	Pasamanos, Largo=270 mm CC=500 mm	● RAL 1018
RCP1-047-0070	Pasamanos, Largo=470 mm CC=700 mm	● RAL 1018
RCP1-077-0100	Pasamanos, Largo=770 mm CC=1000 mm	● RAL 1018
RCP1-127-0150	Pasamanos, Largo=1270 mm CC=1500 mm	● RAL 1018
RCP1-177-0200	Pasamanos, Largo=1770 mm CC=2000 mm	● RAL 1018
RCP1-227-0250	Pasamanos, Largo=2270 mm CC=2500 mm	● RAL 1018
RCP1-277-0300	Pasamanos, Largo=2770 mm CC=3000 mm	● RAL 1018
Puerta		
GCP3-069-0121	Puerta peatonal, 690-1210 mm CC 980-1500 mm	● RAL 9011

***** Consulte el manual de montaje para obtener la lista completa de todos los artículos. Escanee el código QR de la página 4 para descargarlo.

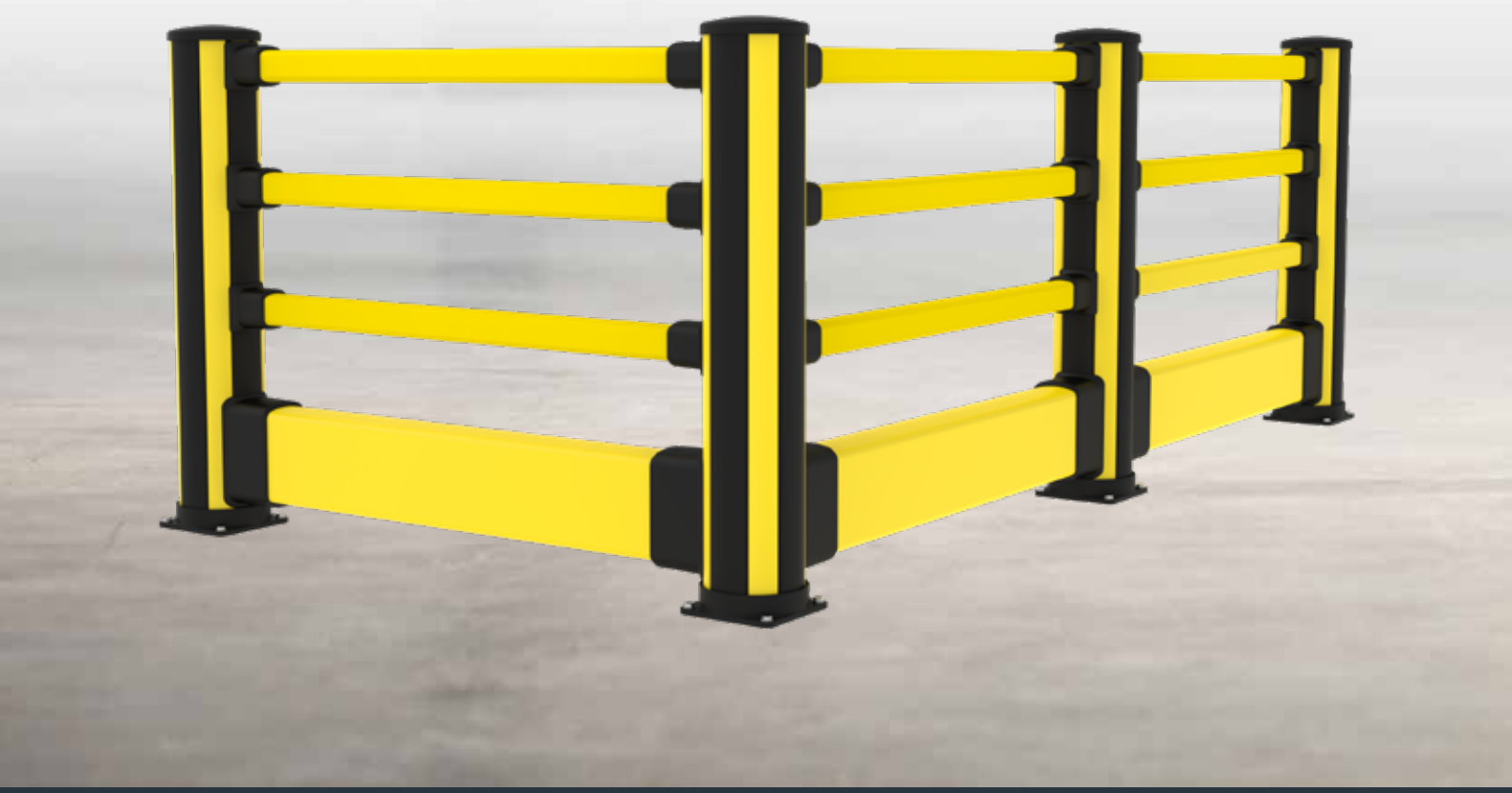

Peatonal + de impacto

¿Cuándo debe utilizar la barrera peatonal + de impacto?

✔ Utilice la configuración de la barrera peatonal + de impacto para proteger las pasarelas de los vehículos medianos donde existe un mayor riesgo de impactos a nivel del suelo.

ESCANEE EL CÓDIGO PARA VER NUESTRO VÍDEO DE MONTAJE

Nuestra **réplica de carretilla elevadora con peso** aplica fuerzas repetibles del mundo real a las zonas de impacto.

RESULTADOS DE LAS PRUEBAS DE IMPACTO			
Zona de impacto	**Carga**	**Deflexión de 90°**	**Fuerza en las fijaciones**
CC del centro de la barrera tal y como se muestra a continuación			
2500 mm	6700 J	440 mm	<15 kN
3000 mm	6200 J	440 mm	<15 kN
Postes			
Poste de extremo	6000 J	<440 mm *	<15 kN
Poste central	6000 J	<440 mm *	<15 kN

* La deflexión de los postes es significativamente menor que la del riel y no se considera crítica para la selección del producto.

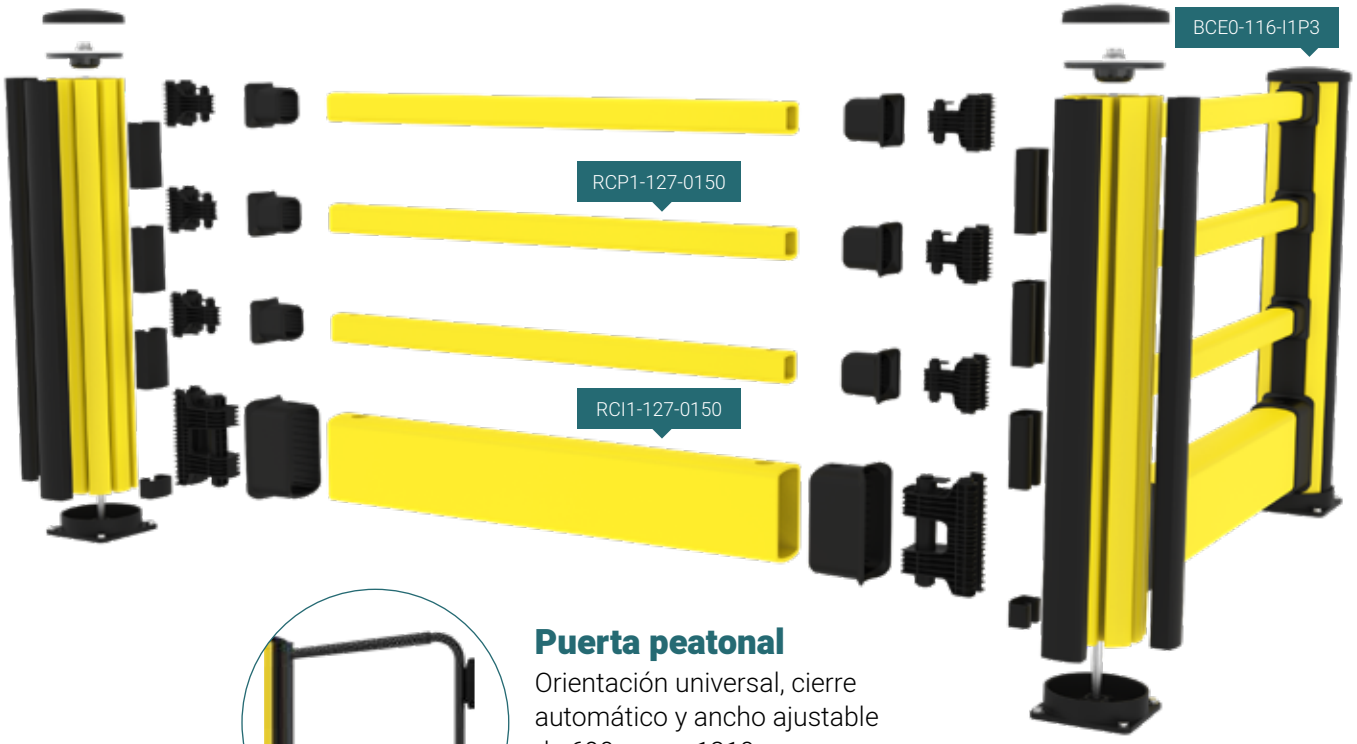

Puerta peatonal

Orientación universal, cierre automático y ancho ajustable de 690 mm a 1210 mm.

ARTÍCULOS DE BARRERA PEATONAL + DE IMPACTO		
N.º de ref.	**Nombre del producto**	**Color**
Postes		
BCE0-116-I1P3	Extremo peatonal + de impacto, Alto=1160 mm	● RAL 1018 & ● RAL 9011
BCE1-116-I1P3	Extremo peatonal + de impacto, Alto=1160 mm	● RAL 1018
BCM0-116-I1P3	Peatonal + de impacto, medio, Alto=1160 mm	● RAL 1018 & ● RAL 9011
BCM1-116-I1P3	Peatonal + de impacto, medio, Alto=1160 mm	● RAL 1018
BCC0-116-I1P3	Peatonal + de impacto, esquina, Alto=1160 mm	● RAL 1018 & ● RAL 9011
BCC1-116-I1P3	Peatonal + de impacto, esquina, Alto=1160 mm	● RAL 1018
Extrusiones de impacto		
RCI1-027-0050	Riel de impacto, Largo=270 mm CC=500 mm	● RAL 1018
RCI1-047-0070	Riel de impacto, Largo=470 mm CC=700 mm	● RAL 1018
RCI1-077-0100	Riel de impacto, Largo=770 mm CC=1000 mm	● RAL 1018
RCI1-127-0150	Riel de impacto, Largo=1270 mm CC=1500 mm	● RAL 1018
RCI1-177-0200	Riel de impacto, Largo=1770 mm CC=2000 mm	● RAL 1018
RCI1-227-0250	Riel de impacto, Largo=2270 mm CC=2500 mm	● RAL 1018
RCI1-277-0300	Riel de impacto, Largo=2770 mm CC=3000 mm	● RAL 1018
Extrusiones de pasamanos		
RCP1-027-0050	Pasamanos, Largo=270 mm CC=500 mm	● RAL 1018
RCP1-047-0070	Pasamanos, Largo=470 mm CC=700 mm	● RAL 1018
RCP1-077-0100	Pasamanos, Largo=770 mm CC=1000 mm	● RAL 1018
RCP1-127-0150	Pasamanos, Largo=1270 mm CC=1500 mm	● RAL 1018
RCP1-177-0200	Pasamanos, Largo=1770 mm CC=2000 mm	● RAL 1018
RCP1-227-0250	Pasamanos, Largo=2270 mm CC=2500 mm	● RAL 1018
RCP1-277-0300	Pasamanos, Largo=2770 mm CC=3000 mm	● RAL 1018
Puerta		
GCP3-069-0121	Puerta peatonal, 690-1210 mm CC 980-1500 mm	● RAL 9011

***** Consulte el manual de montaje para obtener la lista completa de todos los artículos. Escanee el código QR de la página 4 para descargarlo.

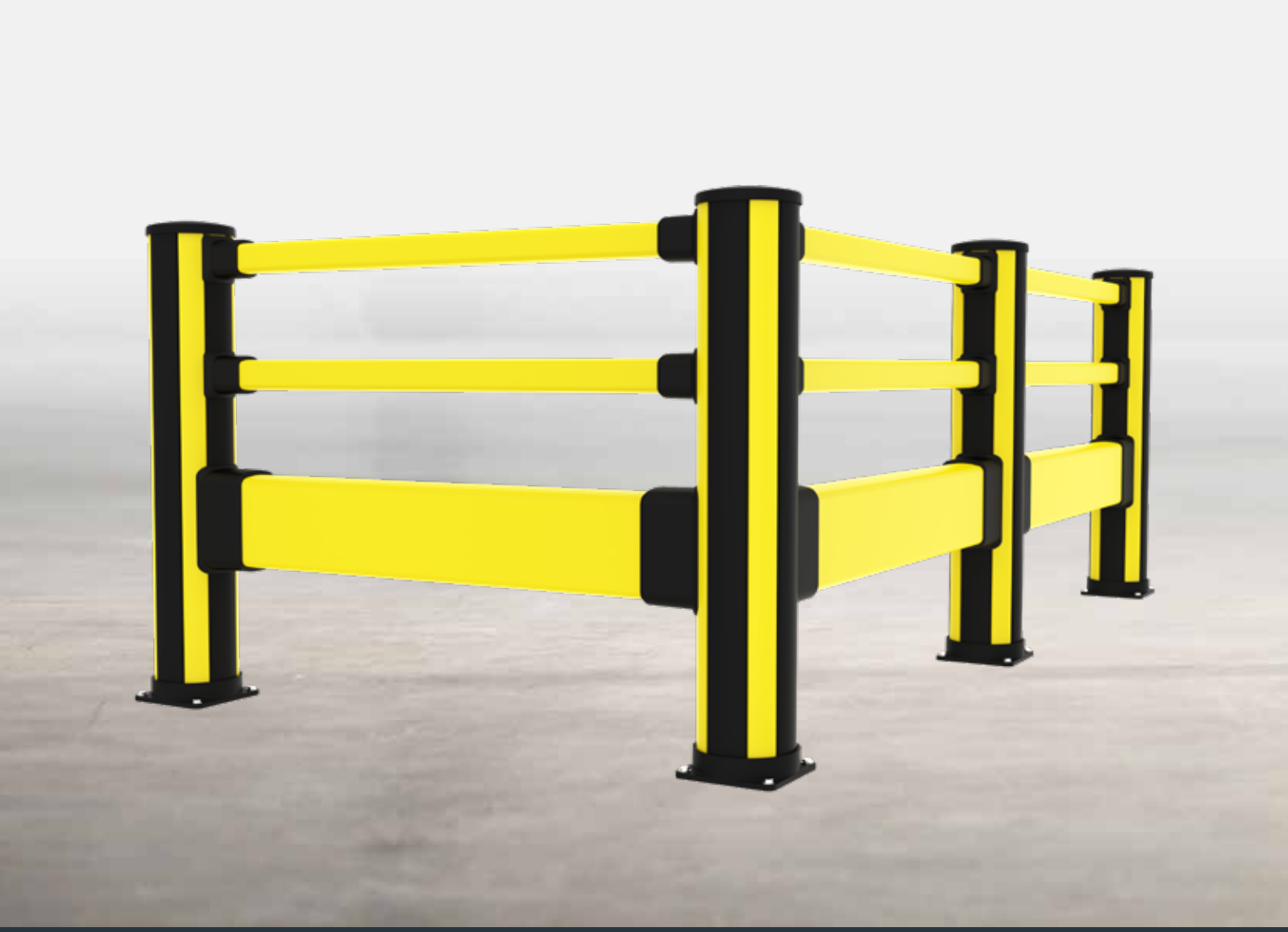

Peatonal + de impacto alta

¿Cuándo debe utilizar la barrera peatonal + de impacto alta?

✔ Utilice la configuración de la barrera peatonal + de impacto alta para proteger las pasarelas de los vehículos medianos donde existe un menor riesgo de impactos a nivel del suelo.

ESCANEE EL CÓDIGO PARA VER NUESTRO VÍDEO DE MONTAJE

Nuestra **réplica de carretilla elevadora con peso** aplica fuerzas repetibles del mundo real a las zonas de impacto.

RESULTADOS DE LAS PRUEBAS DE IMPACTO

Zona de impacto	Carga	Deflexión de 90°	Fuerza en las fijaciones
CC del centro de la barrera tal y como se muestra a continuación			
2500 mm	7250 J	520 mm	<15.5 kN
3000 mm	6000 J	530 mm	<15.5 kN
Postes			
Poste de extremo	1850 J	<520 mm *	<15.5 kN
Poste central	2450 J	<520 mm *	<15.5 kN

* La deflexión de los postes es significativamente menor que la del riel y no se considera crítica para la selección del producto.

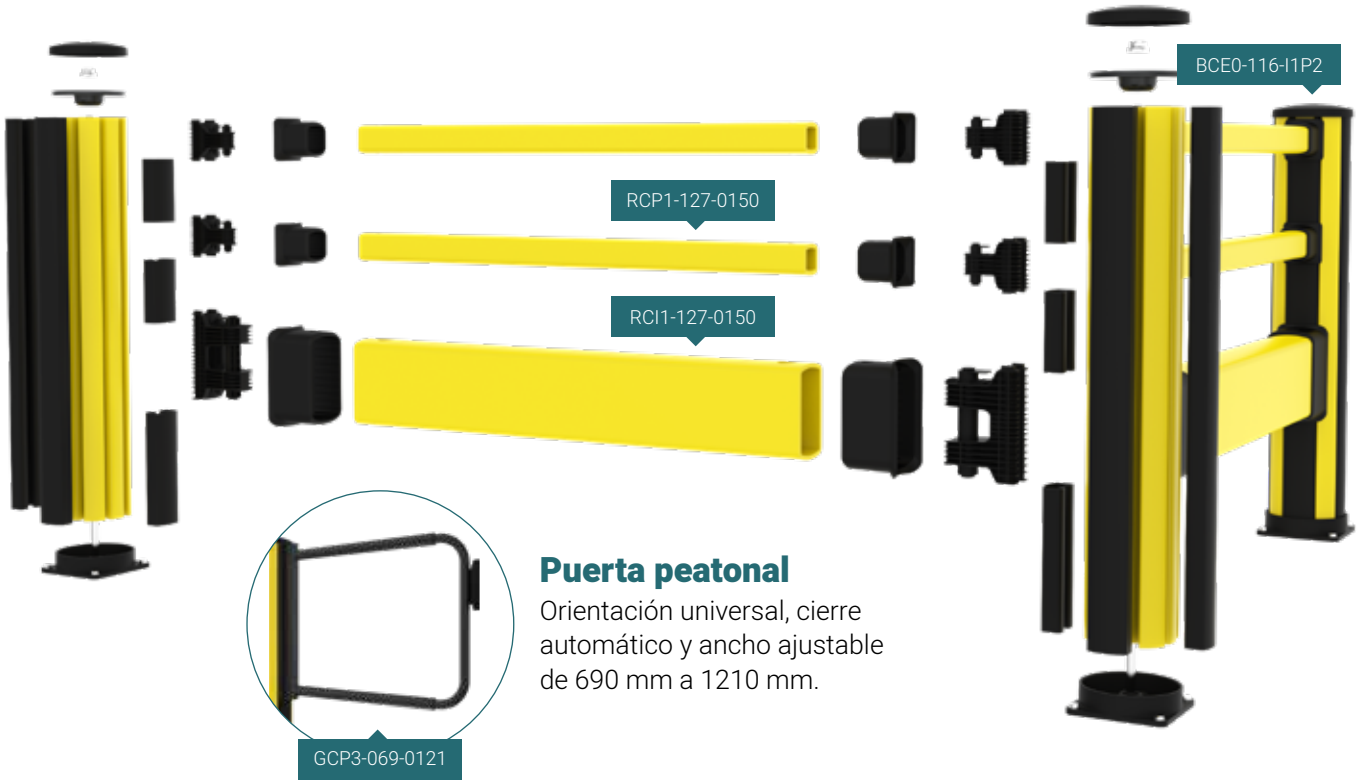

Puerta peatonal

Orientación universal, cierre automático y ancho ajustable de 690 mm a 1210 mm.

ARTÍCULOS DE BARRERA PEATONAL + DE IMPACTO		
N.º de ref.	**Nombre del producto**	**Color**
Postes		
BCE0-116-I1P2	Peatonal + de impacto, extremo, Alto=1160 mm	● RAL 1018 & ● RAL 9011
BCE1-116-I1P2	Peatonal + de impacto, extremo, Alto=1160 mm	● RAL 1018
BCM0-116-I1P2	Peatonal + de impacto,medio, Alto=1160 mm	● RAL 1018 & ● RAL 9011
BCM1-116-I1P2	Peatonal + de impacto,medio, Alto=1160 mm	● RAL 1018
BCC0-116-I1P2	Peatonal + de impacto, esquina, Alto=1160 mm	● RAL 1018 & ● RAL 9011
BCC1-116-I1P2	Peatonal + de impacto, esquina, Alto=1160 mm	● RAL 1018
Extrusiones de impacto		
RCI1-027-0050	Riel de impacto, Largo=270 mm CC=500 mm	● RAL 1018
RCI1-047-0070	Riel de impacto, Largo=470 mm CC=700 mm	● RAL 1018
RCI1-077-0100	Riel de impacto, Largo=770 mm CC=1000 mm	● RAL 1018
RCI1-127-0150	Riel de impacto, Largo=1270 mm CC=1500 mm	● RAL 1018
RCI1-177-0200	Riel de impacto, Largo=1770 mm CC=2000 mm	● RAL 1018
RCI1-227-0250	Riel de impacto, Largo=2270 mm CC=2500 mm	● RAL 1018
RCI1-277-0300	Riel de impacto, Largo=2770 mm CC=3000 mm	● RAL 1018
Extrusiones de pasamanos		
RCP1-027-0050	Pasamanos, Largo=270 mm CC=500 mm	● RAL 1018
RCP1-047-0070	Pasamanos, Largo=470 mm CC=700 mm	● RAL 1018
RCP1-077-0100	Pasamanos, Largo=770 mm CC=1000 mm	● RAL 1018
RCP1-127-0150	Pasamanos, Largo=1270 mm CC=1500 mm	● RAL 1018
RCP1-177-0200	Pasamanos, Largo=1770 mm CC=2000 mm	● RAL 1018
RCP1-227-0250	Pasamanos, Largo=2270 mm CC=2500 mm	● RAL 1018
RCP1-277-0300	Pasamanos, Largo=2770 mm CC=3000 mm	● RAL 1018
Puerta		
GCP3-069-0121	Puerta peatonal, 690-1210 mm CC 980-1500 mm	● RAL 9011

***** Consulte el manual de montaje para obtener la lista completa de todos los artículos. Escanee el código QR de la página 4 para descargarlo.

Protector de columnas

¿Cuándo debe usar el protector de columnas?

✔ Debe usar el protector de columnas cuando necesite proteger las columnas de su instalación de los daños por impacto. El diseño único presenta canales de aire especialmente formados que disipan las fuerzas de impacto de forma eficaz.

Nuestra **réplica de carretilla elevadora con peso** aplica fuerzas repetibles del mundo real a las zonas de impacto.

RESULTADOS DE LAS PRUEBAS DE IMPACTO

Tamaño de la columna	Carga	Deflexión de 90°
375 mm x 375 mm	1400 J	325 mm

***** El máximo rendimiento es 6500 J a 3000 mm (118") equivalente en cc a una carretilla elevadora de 2600 kg que se desplaza a 7 km/h.

Un protector de columnas para todas las estructuras verticales

Las **secciones entrelazadas** son modulares, lo que hace que el protector de columnas sea fácil de instalar y garantiza un buen ajuste en todos los lados de la columna para ahorrar espacio.

Termine la instalación con **correas ajustables** para mantener el protector seguro.

ARTÍCULOS DEL PROTECTOR DE COLUMNAS

N.º de ref.	Nombre del producto	Color
Protector de columnas		
CCP1-015-0038	Protector de columnas, 150-375 mm Alto=900 mm	RAL 1018

***** Consulte el manual de montaje para obtener la lista completa de todos los artículos. Escanee el código QR de la página 4 para descargarlo.

LEA EL FOLLETO EN LÍNEA ESCANEANDO EL CÓDIGO QR

AXELENT
X-Protect
TÉCNICA

AXELENT · AXELENT ENGINEERING · AXELENT SOLUTIONS · AXELENT SAFE-X

AXELENT SPAIN · AV. LA FERRERIA, 53, POL.IND. LA FERRERIA · 08110 MONTCADA I REIXAC, BARCELONA · (+34) 935 751 906 · INFO@AXELENT.ES · WWW.AXELENT.ES

ES2209_1.0_SACH